DNX8

Team Durango

Contents

Introduction ***.3.***
Assembly Introduction ***.4.***
Safety Notes - IMPORTANT ***.5.***
Symbol Reference Key ***.8.***
Assembly Instructions ***.10.***
Parts List - Standard Parts ***.35.***
Exploded View ***.36.***
Setup Sheet ***.38.***
Team Durango ***.41.***

Inhaltsverzeichnis

Einführung ***.3.***
Zusammenbau ***.4.***
Sicherheitswarnungen – WICHTIG ***.5.***
Symbol Schlüssel ***.8.***
Montage Anleitung ***.10.***
Ersatzteileliste ***.35.***
Explosionsansicht ***.36.***
Setup Blatt ***.38.***
Team Durango ***.41.***

Contenu

Introduction ***.3.***
Présentation de l'assemblage ***.4.***
Consignes de sécurité - IMPORTANTES ***.5.***
Pictogramme de référence ***.8.***
Directives de montage ***.10.***
Liste des pièces - Pièces standards ***.35.***
Vue éclatée ***.36.***
Fiche de réglages ***.38.***
Team Durango ***.41.***

目次

イントロダクション .3.
組立て前に .4.
安全のために –重要！ .5.
シンボルリファレンス .8.
組立て .10.
パーツリスト .35.
展開図 .36.
Setup Sheet .38.
Team Durango .41.

目錄

产品介绍 .3.
组装 .4.
安全须知-重要！ .5.
说明书符号说明 .8.
组装步骤驟 .10.
一般件零件表 .35.
爆炸图 驟 .36.
Setup Sheet .38.
Team Durango .41.

Introduction *Einführung* *Introduction* はじめに 介绍

Congratulations on purchasing your Team Durango racing kit. Welcome to the team.

This manual contains detailed step-by-step instructions to show you the optimum assembly process for your new kit. It will provide everything you need to build a race-winning vehicle, meaning you can hit the track with confidence, race after race.

Our team of professional RC racers and design engineers have created each annotated diagram, helping you to achieve the perfect build. Team Durango products are manufactured to the highest quality, so you should find the assembly of your kit easy. We advise that you carefully read through this manual before you begin. Then using our detailed build diagrams, start your kit build, checking each stage is assembled exactly as we have specified as you progress towards a finished race machine.

If you do not follow the supplied build sequence, you may damage parts of your kit. Trust our collective skills, we have worked hard to make this process easy and efficient for you to enjoy.

Have fun and get ready to build the ultimate racing vehicle. Team Durango wishes you the best of luck at the track and beyond.

Herzlichen Glückwunsch zum Kauf Ihres neuen Team Durango-Rennfahrzeuges. Willkommen im Team.

Diese Anleitung enthält detaillierte Schritt-für-Schritt-Instruktionen zum Bau Ihres neuen Fahrzeuges. Sie enthält wertvolle Tipps zum Aufbau eines siegreichen Modells, mit dem Sie mit Freude und Zuversicht ins nächste Rennen starten können.

Unser Team von professionellen RC-Car-Fahrern und -Designern hat spezielle Diagramme erstellt, die Sie beim Bau unterstützen sollen. Außerdem sind Team Durango-Produkte aus hochwertigen Materialien gefertigt, damit der Bau so einfach wie möglich vonstatten geht. Wir empfehlen Ihnen dennoch, die vorliegende Anleitung schon vor dem Bau zu lesen. Danach helfen Ihnen die detaillierten Diagramme, den Bau Schritt-für-Schritt zu vollziehen. Überprüfen Sie nach jedem Bauschritt die Baugruppe auf Ihre Funktion und dass Sie alle Maßvorgaben eingehalten haben – so sollte der optimalen Performance Ihrer Team Durango-Rennmaschine nichts mehr im Wege stehen.

Sollten Sie sich einmal nicht an die empfohlene Reihenfolge gehalten haben, kann es passieren, dass Sie ein Bauteil beschädigen. Vertrauen Sie also unseren Vorschlägen, wir haben jede Menge Zeit in die Anleitung gesteckt, um den Bauprozess so einfach und effizient wie möglich zu gestalten. Haben Sie Spaß und machen Sie sich bereit Ihre ultimative Rennmaschine zu bauen. Team Durango wünscht Ihnen viel Spaß und Erfolg auf und neben der Rennstrecke.

Félicitations pour l'achat de ce kit de compétition Team Durango. Bienvenue dans l'équipe.

Ce manuel contient des instructions détaillées, étape par étape, pour vous indiquer le processus d'assemblage optimale pour votre nouveau kit. Il vous fournira tout ce dont vous avez besoin pour assembler un véhicule victorieux, vous pourrez affronter les pistes avec confiance, course après course.

Notre équipe de compétiteurs professionnels RC et les ingénieurs de conception ont créés chaque schéma numéroté, pour vous aider à atteindre un assemblage parfait. Les produits Team Durango sont fabriqués avec la plus haute qualité, pour un montage facile de votre kit. Nous vous conseillons de lire attentivement ce manuel avant de commencer. Ensuite, en utilisant nos schémas d'assemblages détaillés, commencez le montage votre kit, vérifiez que chaque étape soit assemblée exactement comme nous l'avons spécifié et vous terminerez avec une machine de course.

Si vous ne suivez pas les séquences d'assemblage fournies, vous risquez d'endommager les pièces de votre kit. Faites confiance à nos compétences collectives, nous avons travaillé dur pour rendre ce processus facile, efficace et pour que vous l'appréciez.

Amusez-vous et préparez-vous à assembler un véhicule de course ultime. Team Durango vous souhaite bonne chance sur la piste et au-delà.

あなたのチームのデュランゴレースキットをご購入おめでとうございます。チームへようこそ。

このマニュアルは、あなたの新しいキットに最適な組立工程を示すために、詳細なステップバイステップの手順が含まれています。それはあなたがレース後に自信を、レースでトラックを打つことができる。つまり、あなたはレース歴のある車を構築するために必要なすべてを提供します。

プロのRCレーサーや設計エンジニアの私たちのチームはあなたが完璧なビルドを達成を支援、各注釈付きダイアグラムを作成しました。あなたが簡単にあなたのキットの組み立てを見つける必要がありますので、チームデュランゴ製品は、最高品質に製造されています。私たちは、あなたが開始する前に、慎重にこの取扱説明書をお読みになることをお勧めします。私たちは、完成したレースマシンに向けた進捗状況として指定してきたように、その後私たちのビルド詳細図を用いて、あなたのキットのビルドを開始し、各段階をチェックすると、正確に組み立てられる。

あなたが提供されているビルド•シーケンスに従わない場合は、あなたのキットのパーツを破損する恐れがあります。私たちの集団のスキルを信頼し、私たちは、あなたが楽しむためにこのプロセスを簡単かつ効率的にするために懸命に働いてきた。
楽しいし、究極のレース車両を構築する準備をしなさい。チームデュランゴは、トラックとそれ以降であなたに最高の幸運を願っています。

祝贺您购买团队杜兰戈赛车套件。欢迎来到球队。

本手册包含详细的一步一步的指示，向您展示您的新套件的最佳装配过程。它会提供你需要建立一个比赛获奖的一切车辆，这意味着你可以有信心，比赛比赛后击中轨道。

我们专业的RC赛车手和设计工程师团队创建的每个注释图，帮助你实现完美身材。团队杜兰戈产品制造最高质量的，所以你应该找到你的包很容易的组装。我们建议您通过本说明书仔细阅读，然后再开始。然后使用我们的详细的构建图，启动工具包构建，检查每个阶段的组装正是因为我们已经指定为你实现一个完成比赛的机器的进步。

如果不遵循随机生成序列，可能会损坏您的套件的一部分。相信我们的集体技能，我们一直在努力使这个过程变得简单和高效，让您享受。

玩得开心，准备打造终极赛车。杜兰戈团队祝您好运在赛道和超越。

Assembly Introduction *Einführung in den Bau Présentation de l'assemblage* アセンブリの紹介 大会简介

Contained in your kit box are a collection of parts and depending on the kit you have chosen, some parts may be pre-assembled. As you work through this manual you will need to refer to the parts we have supplied, either bagged items or items that are supplied pre-assembled. Check each part carefully, counting the amount of parts that are highlighted for each stage of the build.

Before moving to the next stage of the build, look at the full size images on each build page. We have created these to allow you to check physical parts, allowing you to make sure they are the correct size/length. This is always important with screws and nuts.

If at any stage you are unclear about the process, pause and check what you have left from the current build stage. We are confident you will be able to stay close to the suggested process if you use this system to check your progress.

Im Baukasten ist eine Vielzahl von Bauteilen enthalten, manche davon sind möglicherweise schon vormontiert. Wenn Sie sich durch die Bauschritte arbeiten, sollten Sie zuvor alle benötigten Teile bereitlegen. Diese sind in jedem Bauschritt der Anleitung vermerkt.

Bevor Sie den nächsten Bauschritt in Angriff nehmen, stellen Sie sicher, dass Sie die richtigen Teile zur Verfügung haben. Ansichten in Originalgröße ermöglichen Ihnen, die korrekten Größen von Schrauben, Muttern und Unterlegscheiben zu benutzen.

Sollten Sie einmal unsicher sein, ob Sie die richtigen Teile verwendet haben, dann stoppen Sie den Bau und überprüfen Sie die Teile die Sie bereits verbaut und noch übrig haben. Im Zweifel demontieren Sie noch einmal die Baugruppe. Wir sind sicher, dass Sie mit dieser Methode den Bau ohne Probleme fortsetzen können.

Les sachets de la boîte de votre kit sont un ensemble de pièces et selon le kit que vous avez choisi, certaines pièces peuvent être pré-assemblées. Comme vous travaillez en suivant ce manuel, vous devrez vous référer aux pièces que nous avons fournies, avec les sachets des articles ou des ensembles pré-assemblés. Vérifiez chaque élément soigneusement, comptez le nombre de pièces qui sont requise pour chaque étape du montage.

Avant de passer à l'étape d'assemblage suivante, vérifiez avec les images en taille réelle de chaque page. Nous les avons créé pour vous permettre de vérifier physiquement chaque ensembles, ce qui vous permet de vous assurer qu'ils sont à la bonne taille / longueur. C'est très important ainsi que les vis et les écrous.

Si, à tout moment, vous n'êtes pas sûr du processus, arrêtez vous et vérifiez ce que vous venez d'assembler. Nous sommes convaincus que vous serez en mesure d'effectuer ce monatge, en utilisant cette procédure tout au long de l'assemblage de votre kit.

パーツのコレクションは、あなたのキットのボックス内にある含まれていると、選択したキットに応じて、事前に組み立てることができるいくつかの部分。あなたは、このマニュアルを通じて作業する際は、事前に組み立てが供給されているアイテムやアイテムを袋詰めのどちらか、私たちが供給している部品を参照する必要があります。ビルドの各段階のために強調されている部品の量をカウント、慎重に各パーツを確認してください。

ビルドの次のステージに移動する前に、各ビルドページでフルサイズの画像を見てください。私たちは、あなたが彼らが正しいサイズ/長さであることを確認することができ、物理的な部品をチェックできるようにするため、これらを作成しました。これは、常にネジとナットで重要です。

いずれかの段階では、プロセスについて不明である場合は、一時停止し、あなたが現在のビルドの段階から残っているかどうか確認する。私たちは、あなたがあなたの進捗状況を確認するために、このシステムを使用する場合の推奨プロセスに近くに滞在することができます確信しています。

中包含的试剂盒是部件的集合，并根据所选择的试剂盒，其可以被预组装一些零件。当你通过本手册的工作，你将需要参考我们提供的部件，无论是袋装的提供预组装项目或项目。仔细检查每一部分，计算部分被强调了构建的每一个阶段的量。

在移动到构建下一阶段，看看每个构建页面上的全尺寸图片。我们已经创建了这些，让你检查身体部位，让您以确保它们是正确的尺寸/长度。这始终是用螺钉和螺母重要。

如果在任何阶段，你不清楚这个过程中，暂停和检查什么，你从当前构建阶段已经离开。我们有信心，你就可以，如果你使用这个系统来检查你的进展保持密切的建议过程。

Safety Notes - IMPORTANT

THIS KIT IS NOT A TOY.

This kit is not intended for use by anyone under the age of 14. For anyone under 14, adult supervision and assistance is recommended when building and operating the kit.

This kit is a high-performance radio controlled model racing product and could cause harm and personal injury. Team Durango accepts no responsibility for any injuries caused by using or making this kit.

This kit is designed for use on r/c car race tracks. It should not be used in general public areas. Team Durango accepts no responsibility for any injuries caused by building or using this kit.

Please read this manual carefully to understand which ancillary items (tools, electronics etc) are used with this kit. Team Durango accepts no responsibility for the operation of any such ancillary items.

It is entirely the owner's responsibility to ensure this product is in good working order before operation.

Many of the items in this kit are small enough to be accidentally swallowed and are, therefore, potential choking hazards, making them potentially fatal. Please ensure that when assembling the kit, you do so away from small/young children.

All liquids contained in the kit are not intended for human consumption. Should you swallow any of the fluids supplied with the kit (such as shock/differential fluid, grease etc), please consult a physician immediately. Some of these liquids are flammable. Never smoke, cause sparks or excessive heat near these items. Team Durango accepts no responsibility for any injuries caused by any of the parts contained within or required to make the kit.

Never touch rotating parts of the car as this may cause injury. Do not run your car in poor light or if it goes out of sight. Any impairment to your vision may result in damage to your car or, worse, injury to others or their property.

As a radio controlled device, your car is subject to radio interference from things beyond your control. Any such interference may cause a loss of control of your car, so please consider this possibility at all times.

Sicherheitswarnungen – WICHTIG

DIESER BAUSATZ IST KEIN SPIELZEUG

Dieser Bausatz ist kein Spielzeug und nicht für Kinder unter 14 Jahren gedacht. Jeder unter 14 sollte deshalb die Hilfe eines Volljährigen beim Bau und Betrieb in Anspruch nehmen.

Dieser Bausatz ist ein Hochleistung-RC-Car. Es kann deshalb Schaden an Personen und Umgebung anrichten, wenn er nicht bestimmungsgemäß verwendet wird. Team Durango ist deshalb für Schäden aus der Nutzung nicht haftbar zu machen.

Dieser Bausatz ist für den Gebrauch auf RC-Car-Rennstrecken gedacht. Das Fahrzeug sollte nicht auf öffentlichen Plätzen benutzt werden. Team Durango ist deshalb für Schäden aus der Nutzung nicht haftbar zu machen.

Bitte lesen Sie die Bau- und Bedienungsanleitung sorgfältig, um zu verstehen, welche zusätzlichen Teile (wie Werkzeuge und elektronische Komponenten) benötigt werden. Team Durango ist nicht für Schäden entstehend aus Zubehörkomponenten haftbar zu machen.

Einzig der Nutzer ist verantwortlich für den einwandfreien Zustand des Produktes.

Viele der in diesem Bausatz enthaltenen Teile sind klein genug, um von Kindern verschluckt zu werden. Bitte stellen Sie sicher, dass sie alle Teile außerhalb der Reichweite von Kindern aufbewahren.

Alle in diesem Baukasten enthaltenen Öle und Fette sind nicht zum Verzehr gedacht oder geeignet. Sollten Sie dennoch Öle oder Fette verschlucken, suchen Sie bitte umgehend einen Arzt auf. Einige dieser Öle und Fette sind brennbar. Vermeiden Sie deshalb offenes Feuer. Team Durango ist nicht für Schäden aus dem Bau oder Betrieb des Baukastens oder der Zubehörteile haftbar zu machen.

Fassen Sie nie in rotierende Teile. Dieses kann zu Verletzungen führen. Betreiben Sie das Modell nicht bei schlechter Sicht oder außerhalb Ihres Sichtfeldes. Andernfalls kann es zu Personen- oder Sachschäden kommen für die Sie verantwortlich sind.

Beim Betrieb eines ferngesteuerten Modells kann es immer auch zu Funkstörungen kommen, die sich außerhalb Ihres Einflussbereiches befinden. Diese Störungen können zum Verlust der Kontrolle über Ihr Modell führen. Bitte bedenken Sie dies zu jeder Zeit des Betriebes.

Consignes de sécurité - IMPORTANTES

CE KIT N'EST PAS UN JOUET

Ce kit n'est pas destiné à être utilisé par une personne âgée de moins de 14 ans, et dans le cas d'une personne de moins de 14 ans, la surveillance et l'assistance d'un adulte est recommandé lors de la construction et lors de l'utilisation du kit.

Ce kit est un modèle de course radiocommandée de haute performance qui pourrait causer des dommages et des blessures. Team Durango n'accepte aucune responsabilité pour les blessures causées par l'assemblage ou l'utilisation de ce kit.

Ce kit est conçu pour une utilisation sur pistes de course de voiture RC. Il ne doit pas être utilisé dans les zones publiques. Team Durango n'accepte aucune responsabilité pour tous dommages causés par l'assemblage ou l'utilisation de ce kit.

Nous vous prions de lire attentivement ce manuel pour faire connaissances avec les différents éléments ou accessoires (outils, électronique, etc) qui sont utilisés avec ce kit. Team Durango n'accepte aucune responsabilité par l'utilisation des différents accessoires.

Il est à l'entièrement responsabilité du propriétaire de s'assurer que ce produit est en bon état de marche avant de la faire fonctionner.

Consignes de sécurité - IMPORTANTES

CE KIT N'EST PAS UN JOUET

Bon nombre des éléments de ce kit sont assez petits pour être avalé et sont, par conséquent, un risque potentiel d'étouffement, ce qui les rend potentiellement mortelle. S'il vous plaît assurez-vous, lors du montage du kit, que vous soyez hors de portée des jeunes enfants.

Tous les liquides contenus dans le kit ne sont pas destinés à la consommation humaine. Si vous avaler un des fluides fournis avec le kit (comme l'huile d'amortisseur, graisse de différentiel, etc), consultez un médecin immédiatement. Certains de ces liquides sont inflammables. Ne pas fumer, provoquer des étincelles ou une la chaleur excessive à proximité de ces produits. Team Durango n'accepte aucune responsabilité, suite à des blessures causées par l'un des produits contenus ou nécessaire à l'assemblage de ce kit.

Ne jamais toucher aux pièces en rotation du véhicule, car cela peut causer des blessures. Ne faites pas fonctionner votre voiture sous une faible lumière ou si elle est hors de votre vue. Toute perte de vision peut entraîner des dommages à votre véhicule ou, pire, des blessures à d'autres personnes ou à leurs biens.

Comme tout dispositif radio-commandée, votre voiture est soumise à des interférences radio qui peuvent la placer hors de votre contrôle. Toute intervention peut entraîner une perte de contrôle de votre véhicule, donc s'il vous plaît envisager cette possibilité à chaque intervention.

安全のために –重要！

このキットには、玩具ではありません

•このキットは14、大人の監督の下で人々の為14歳未満の誰もが使用するためのものではありません
構築し、キットを操作するときと支援を推奨します。

•このキットは、高性能ラジコンモデルレーシング製品であり、危害やけがの原因になります。チームデュランゴは、使用するか、またはこのキットを作ることで生じたいかなる怪我については、一切責任を負いません。

•このキットは、R / Cカーレーストラック上で使用するために設計されています。これは、一般の公共エリアで使用すべきではありません。チーム
デュランゴは、建物またはこのキットを使用することにより生じたいかなる怪我については、一切責任を負いません。

•慎重に理解するには、この取扱説明書をよくお読みくださいどの補助的な項目（ツール、などエレクトロニクス）
このキットで使用されている。チームデュランゴは、どのような補助的なアイテムの動作について、一切の責任を負いません。

•これは、本製品を保証する所有者の責任は、完全に操作の前に正常に動作しているである。

•このキットのアイテムの多くは、誤って飲み込むことに十分小さいとされ、したがって、潜在的な窒息の危険性は、彼らが潜在的に致命的な作り。キットを組み立てる際、あなたがそう離れて小/幼児から行うことを確認してください。

•キットに含まれる全ての液体が人間の消費のために意図されていません。あなたがいずれかを飲み込む必要があります
キットに付属の流体（例えば、ショックオイル、差動グリースなどのように）、医師に相談してください
すぐに。これらの液体の一部は、可燃性である。喫煙することはありません、火花や過度の熱を引き起こす
これらの項目の近くに。チームデュランゴは、部品内に含まれる又はキットを作るために必要なのいずれかによって生じたいかなる怪我については、一切責任を負いません。

これは怪我の原因となり•車の回転部には絶対に触れないでください。
貧しい光の中であなたの車を実行するか、またはそれが視界の外に出る場合は、しないでください。あなたのビジョンに減損が生じ得るか
あなたの車への損傷や、他の人や財産に悪化し、負傷。

•ラジコン装置として、あなたの車は、あなたのコントロールを超えたものからの電波干渉を受ける。
任意のそのような干渉は、あなたの車のコントロールの喪失を引き起こすので、全くこの可能性を考慮してください可能性
回。
安全上のご注意 - 重要

安全须知-重要！

此套件不是玩具

•本试剂盒是14岁对于任何未满14，成人的监护下不适合使用的人
建设和运行的组件时，建议提供援助。

•本试剂盒是一款高性能的无线电遥控模型赛车产品，可能会造成的损害和人身伤害。团队杜兰戈对由于使用或使该工具包的任何伤害概不负责。

•本试剂盒是专为的R / C车赛道使用。它不应该在一般公共区域中使用。团队
杜兰戈对由于建设或使用该试剂盒的任何伤害概不负责。

•请仔细阅读本手册，以了解哪些辅助物品（工具，电子产品等）
使用此工具包。团队杜兰戈接受任何这样的配套项目运作不承担任何责任。

•它完全是业主的责任，以确保该产品在操作之前良好的工作秩序。

•许多在这个包中的物品都足够小，可以不小心吞下的，因此，潜在的窒息危险，使他们有可能是致命的。请确保装配的组件时，这样做离小/幼儿。

•包含在套件中的所有液体都不能用于人类消费。如果你吞下任何
试剂盒提供的流体（如休克油，差速器油等等），详情请咨询医师
马上。一些这些液体是可燃的。从来不抽烟，导致火花或过热
附近的这些项目。团队杜兰戈对由于任何包含于，或使该工具包所需要的零件中的任何伤害概不负责。

•切勿碰车的转动部分，因为这可能会造成人身伤害。
不跑你的车在光线不足或者如果它超出人们的视线。你的视力损害任何可能导致
损坏你的车，更有甚者，伤害他人或他们的财产。

•作为一个无线电控制设备，你的车是受到来自无法控制的事情无线电干扰。
任何这种干扰可能会导致你的车失控，所以请考虑这种可能性在所有
次。
安全注意事项 - 重要

Notes

Symbol Reference Key *Symbol Schlüssel Pictogramme de référence*
シンボルリファレンス 说明书符号说明

The symbols below are used at various stages throughout the build of your kit. Paying close attention to these symbols, and following them properly, will ensure your kit is built properly.

Die untenstehenden Symbole werden Sie in den verschiedenen Baustufen wiederfinden. Bitte achten Sie auf diese Symbole und folgen Sie den Anweisungen, um einen korrekten Zusammenbau Ihres Modells zu gewährleisten.

Les pictogrammes ci-dessous sont utilisées ,lors des différentes étapes de montage de votre kit. Accordez une attention particulière à ces pictogrammes, suivez-les correctement, vous serez assuré que votre kit sera construit correctement.

下記のシンボル（記号）はキット組立の各ステージで使用されています。キットを正しく組立てる為にこれらのシンボルに注意しながら組立を進めてください。

列表中的符号将会在组装教学中出现。请您特别注意/了解这些符号的意义与出现位置。正确地遵照符号的指示，将会协助您正确地完成组装成序。

Symbol	English	Deutsch	Français	Japanese	Chinese
	Assembly path of one item into another	Zusammen-bau-Linie von einem Teil zum anderen	Sens de montage d'une pièce par rapport à une autre	組付けてください	组装线/请依指示组装于另一物件上
	Press/Insert one part into another	Einsetzen, oder einpressen eines Teils in ein anderes	Pressez / Insérez une pièce dans une autre	はめ込む/押し込む	箭头组装线/请依指示穿入零件位置
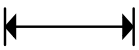	Length after assembly	Länge nach Zusammenbau	Longueur après assemblage	長さ	组装零件长度
	Gap between two items	Spalt zwischen zwei Teilen	Écart entre deux éléments	間隔	零件组装距离
	Follow arrow for direction of assembly	Folgen Sie dem Richtungspfeil beim Zusammenbau	Suivez la flèche pour le sens de l'assemblage	組立ての方向に注意して下さい	请依照指式方向组装
1 2 3	Follow steps in this order	Reihenfolge beachten	Suivez les étapes dans cet ordre	順序に従ってください	请依标示顺序
	This is CORRECT	richtig	Ceci est correct	正しい	正确程序
	This is INCORRECT	falsch	Ceci est incorrect	誤り	错误方式
	Thread lock	Schraubensi-cherungsmittel	Frein filet	ネジロック剤	螺丝缺氧胶
	Pay special attention	Besondere Bedeutung	Portez une attention particulière	特に注意してください	请小心处理
	Not included in this kit	Nicht im Baukasten enthalten	Non inclus dans ce kit	このキットには含まれておりません	本产品不包含此项零件
	Use double-sided tape to secure	Mit doppelseiti-gem Klebeband befestigen	Utilisez du ruban adhésif double face pour fixer	両面テープで固定してください	请用双面胶固定

Required items (not included in kit)

Engine

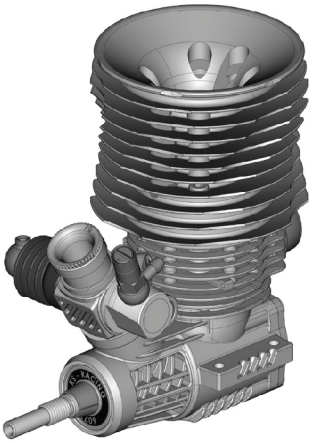

Li-PO/LiFE Battery

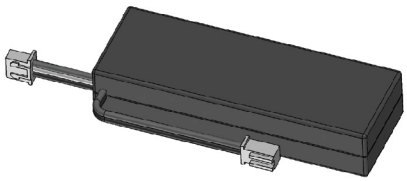

NiMH Battery

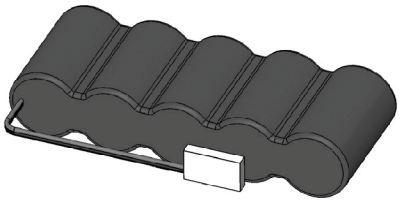

Glow Plug

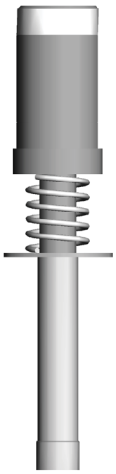

Glowplug Wrench

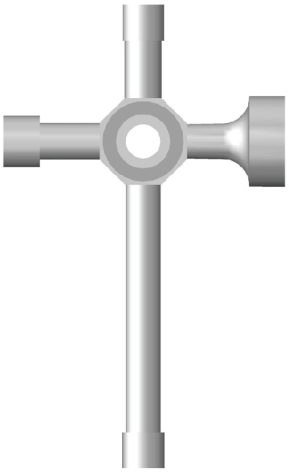

Transmitter

Receiver

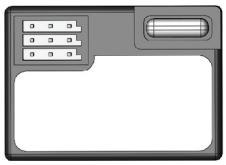

Needlenose Pliers

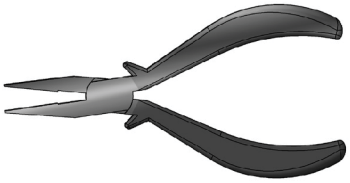

Cross Wrench

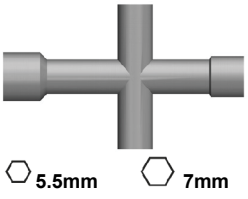

Servo

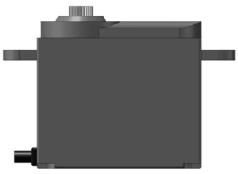

Hex Driver

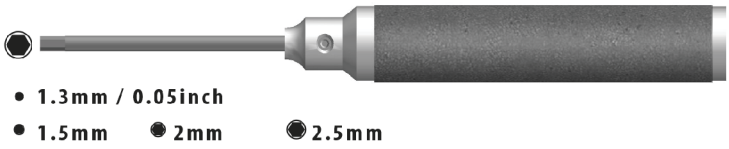

AA batteries

Plug

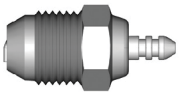

Shock Oil

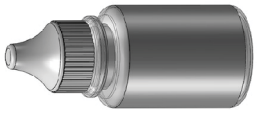

Grease

Thread Lock

Air Filter Oil

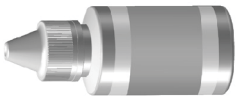

Double-sided Tape

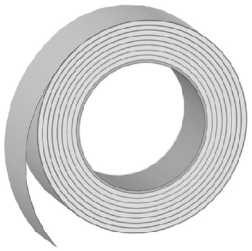

Wheel/Tyre/Insert

Fuel Bottle /Glow Fuel

STEP 1

BAG 5

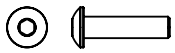

705004 x4
M3 x 12 BH

TOOLS

● 2mm

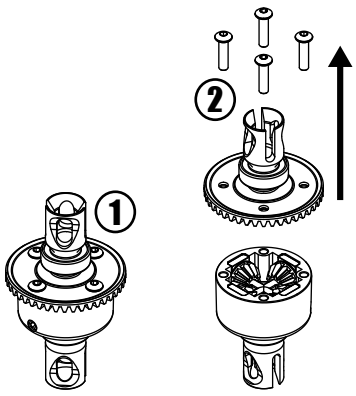

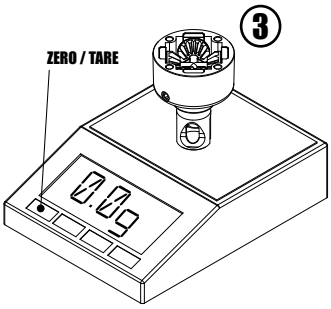

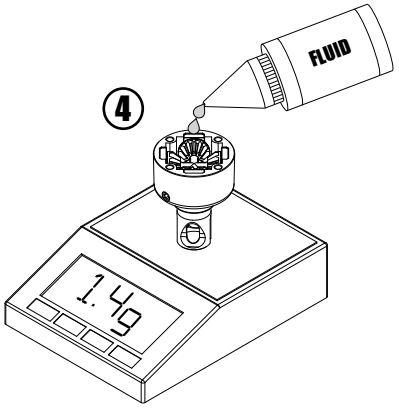

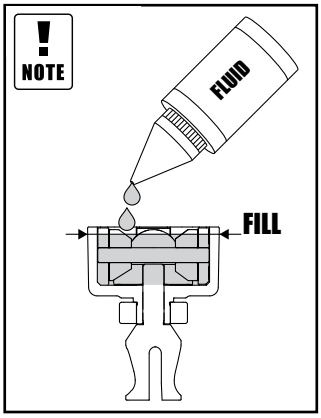

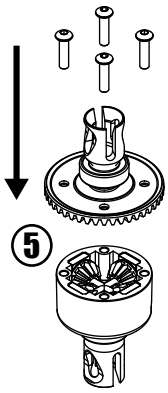

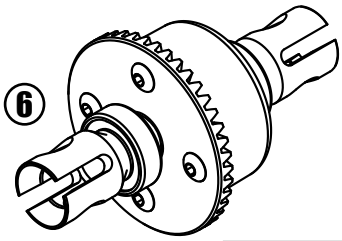

STEP 2

BAG 99

705004 x4
M3 x 12 BH

TOOLS

● 2mm

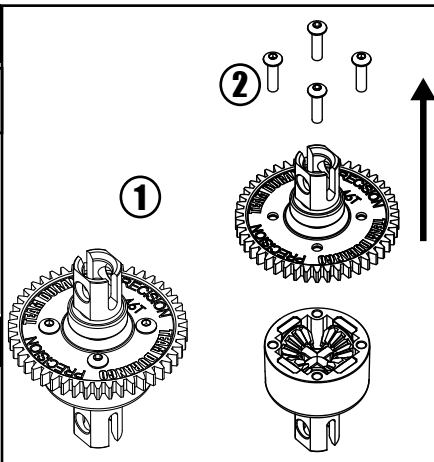

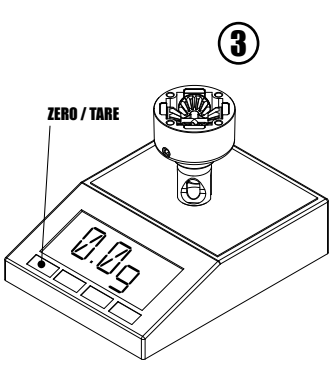

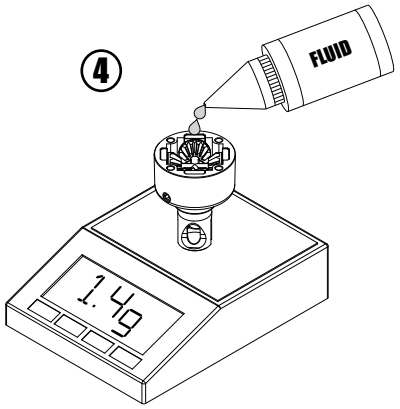

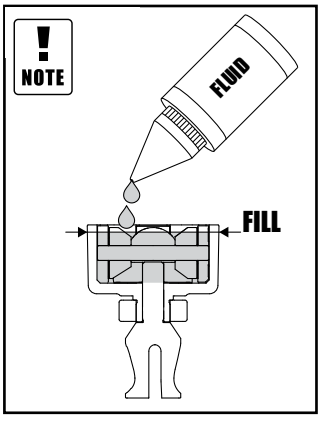

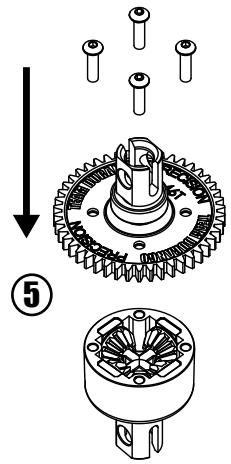

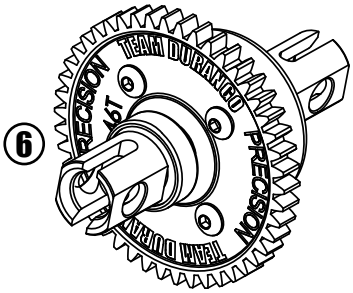

FRONT
BAG 8

REAR
BAG 9

BAG 103

NOTE

FRONT **REAR**

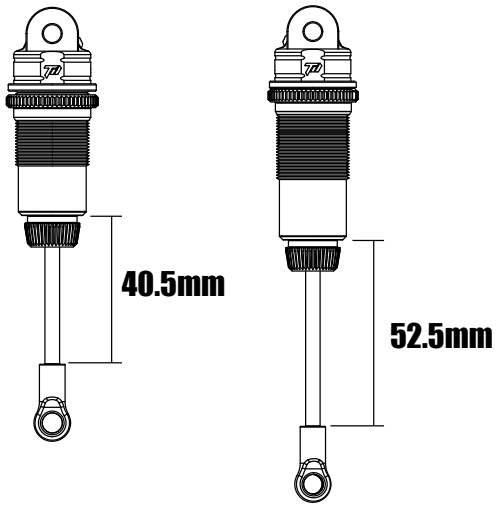

FRONT - 450cst
REAR - 400cst

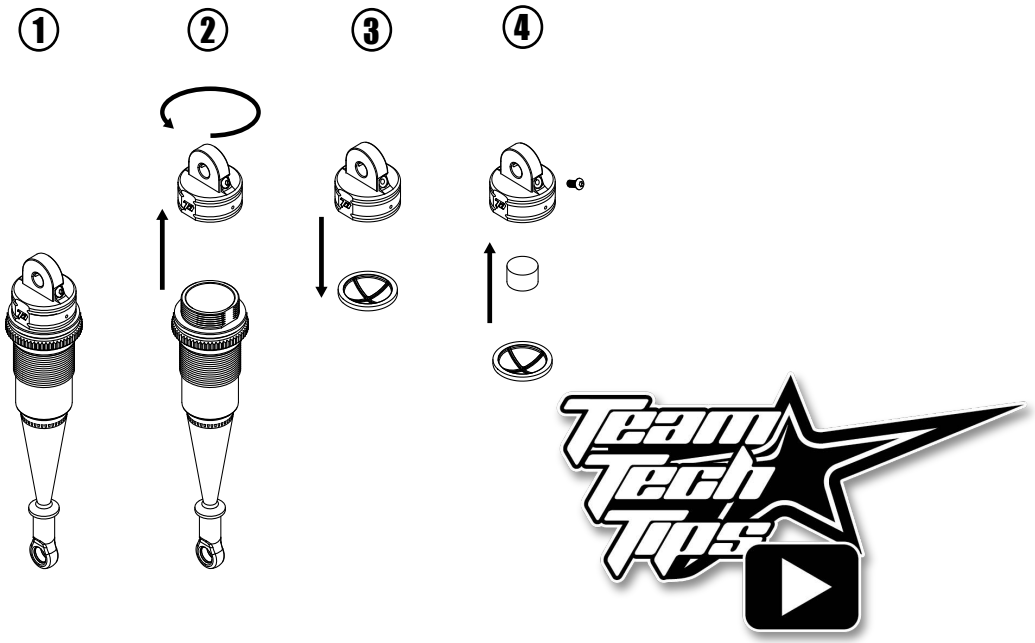

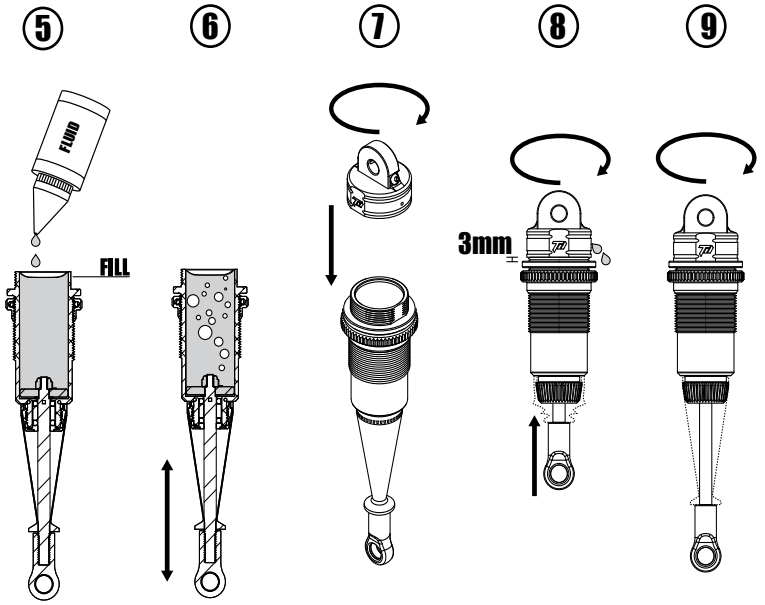

DNX8 STEP 4

BAG 96

BAG 97

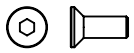

704006 x8
M3 x 8 CSK

DNX8 TOOLS

● 2mm

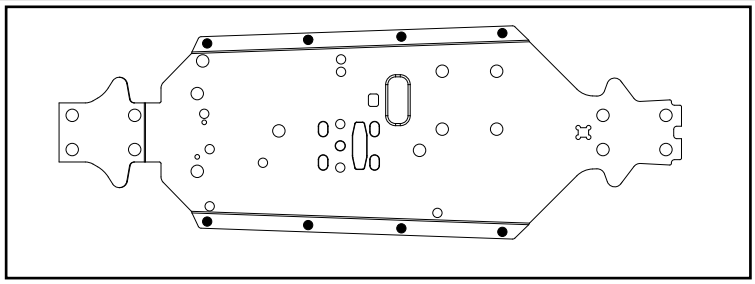

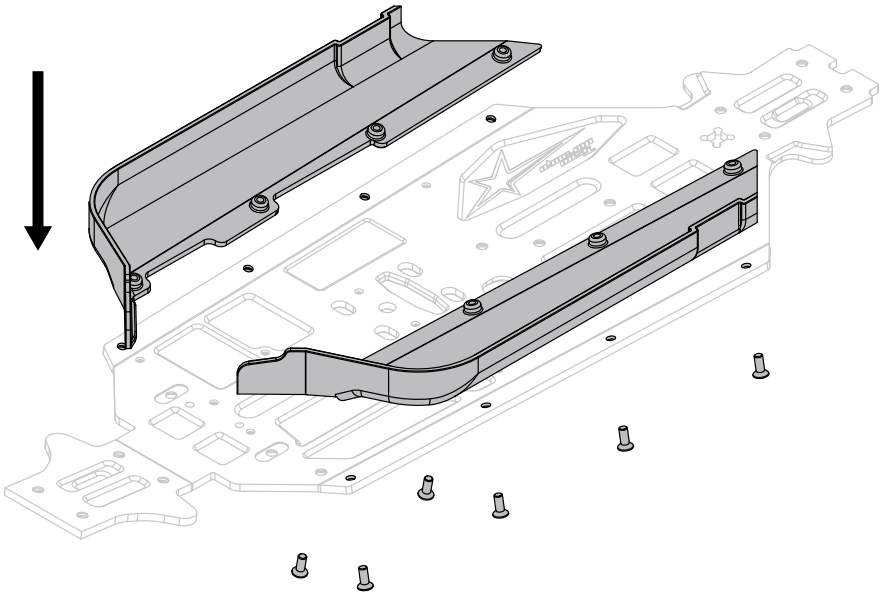

DNX8 STEP 5

BAG 93

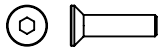

704003 x2
M3 x 8 CSK

715001 x2
M3 LOCKNUT (LP)

DNX8 TOOLS

● 2mm

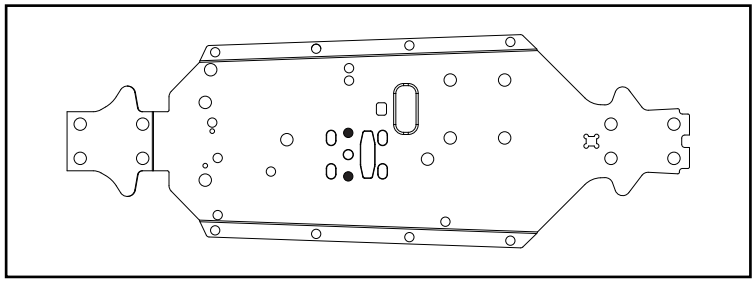

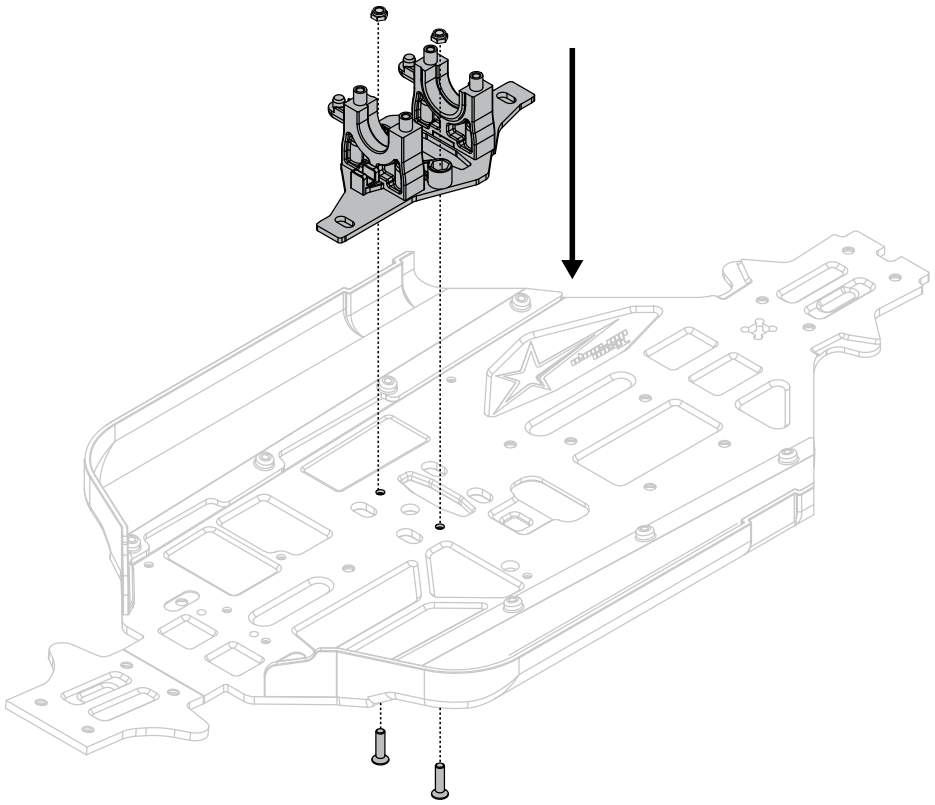

STEP 6

BAG 85

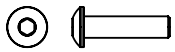

715015 x4
M3 X 12 BH

TOOLS

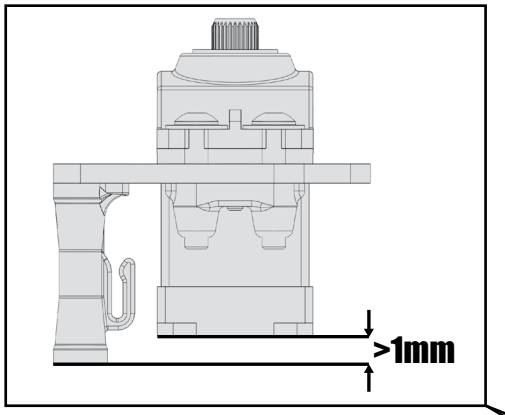

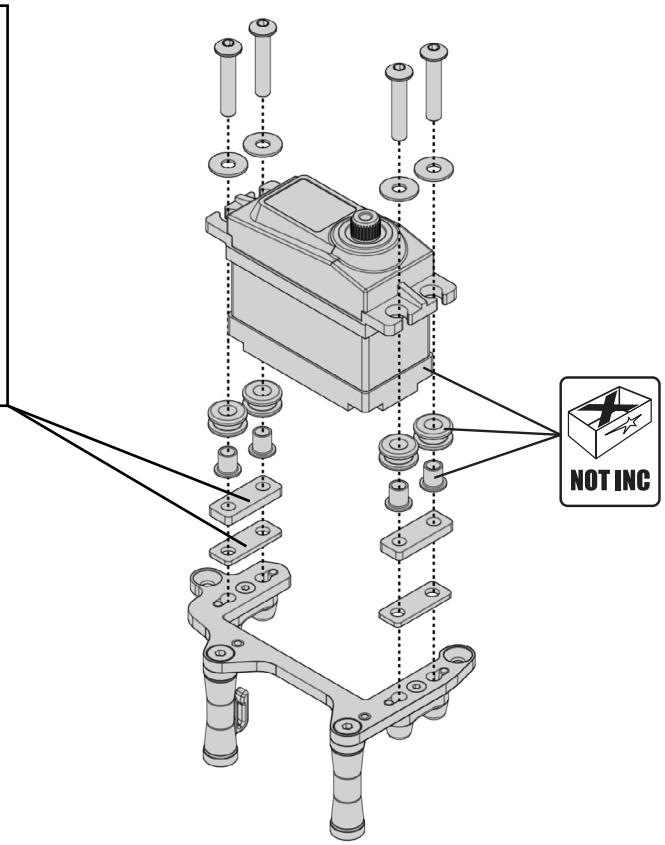

STEP 7

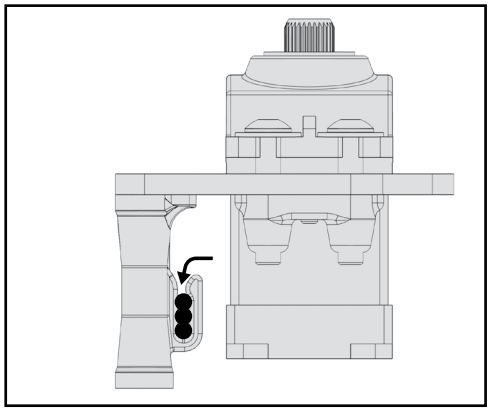

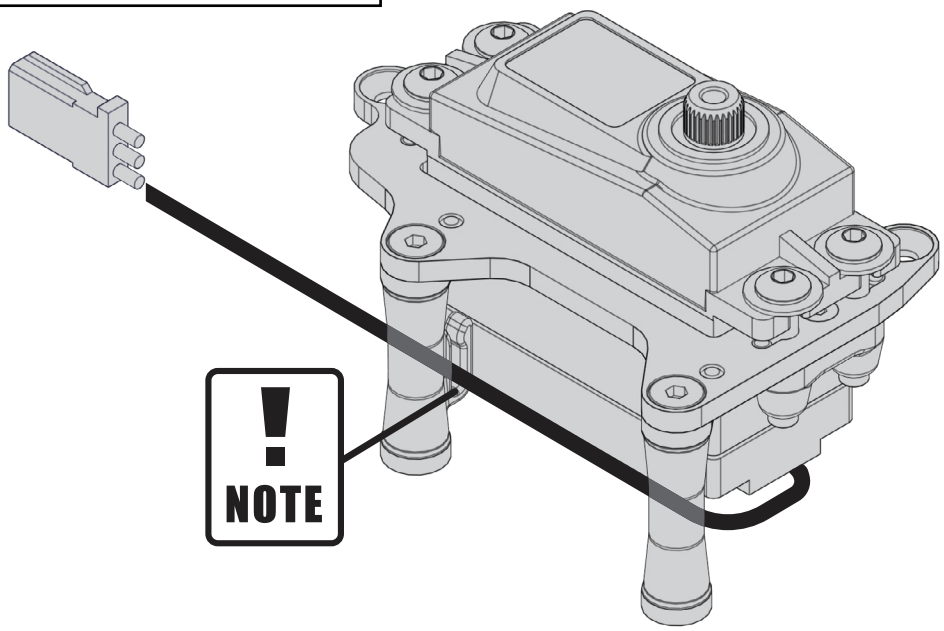

STEP 8

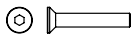

704008 x4
M2 x 10 CSK

TOOLS

- 1.5mm

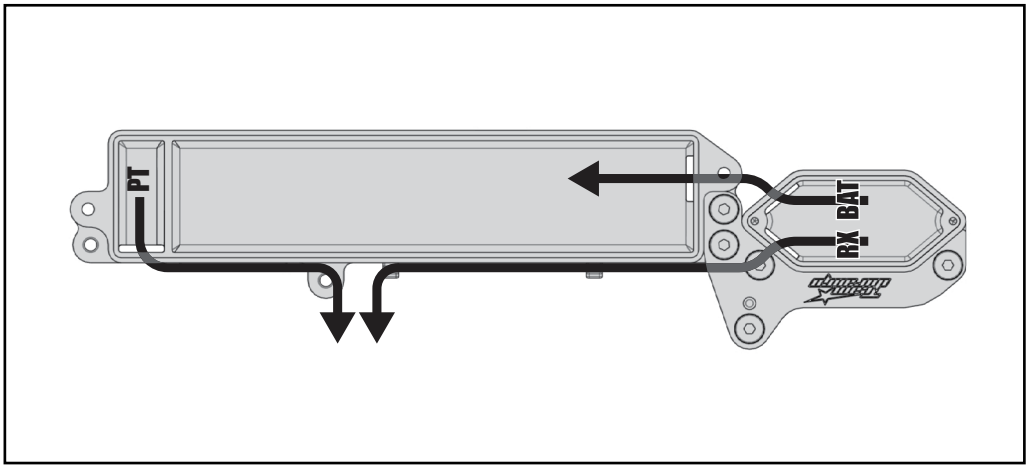

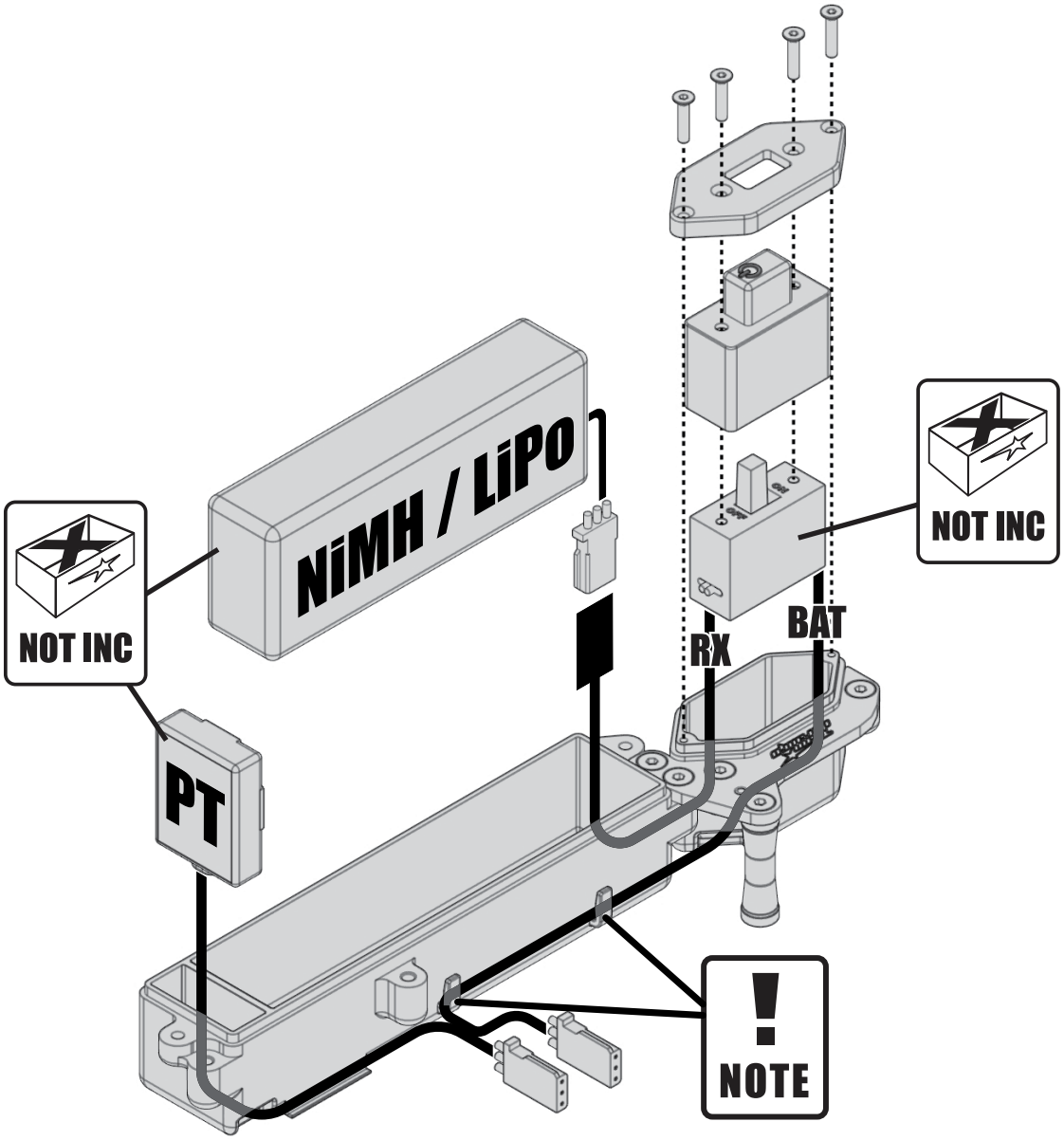

STEP 9

704003 x2
M3 x 8 CSK

TOOLS

● 2mm

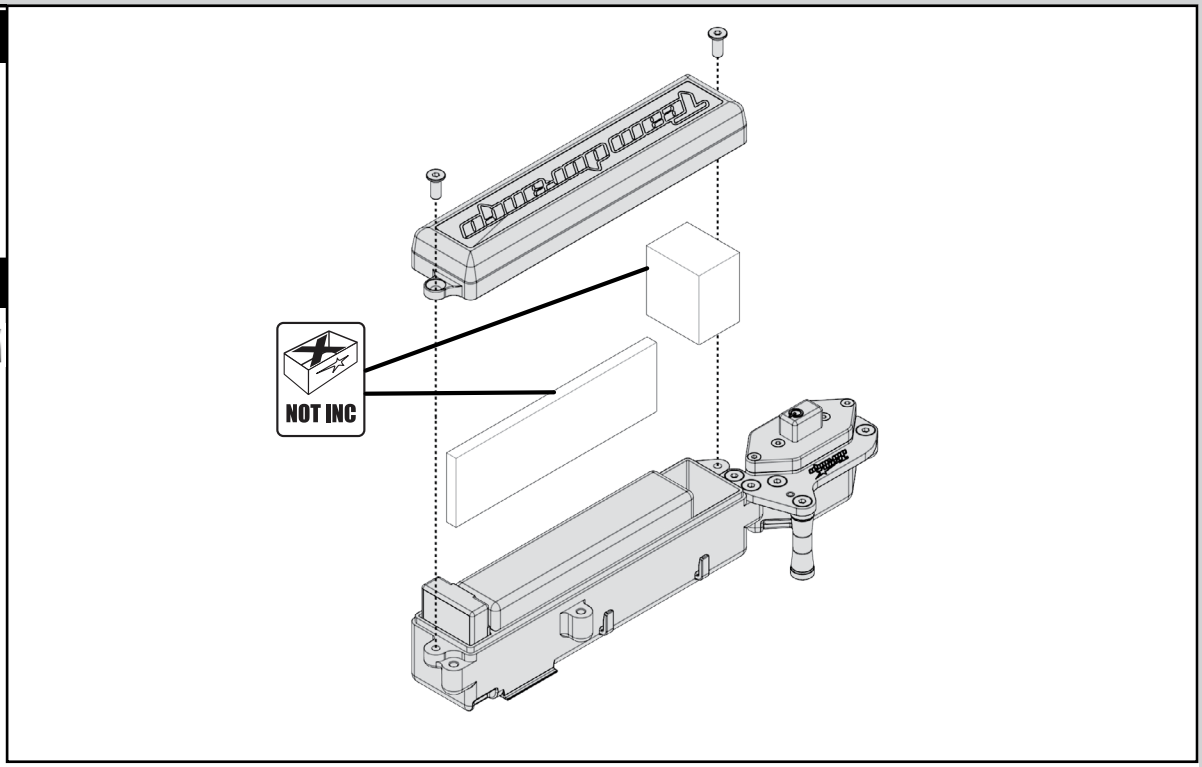

STEP 10

704003 x2
M3 x 8 CSK

TOOLS

● 2mm

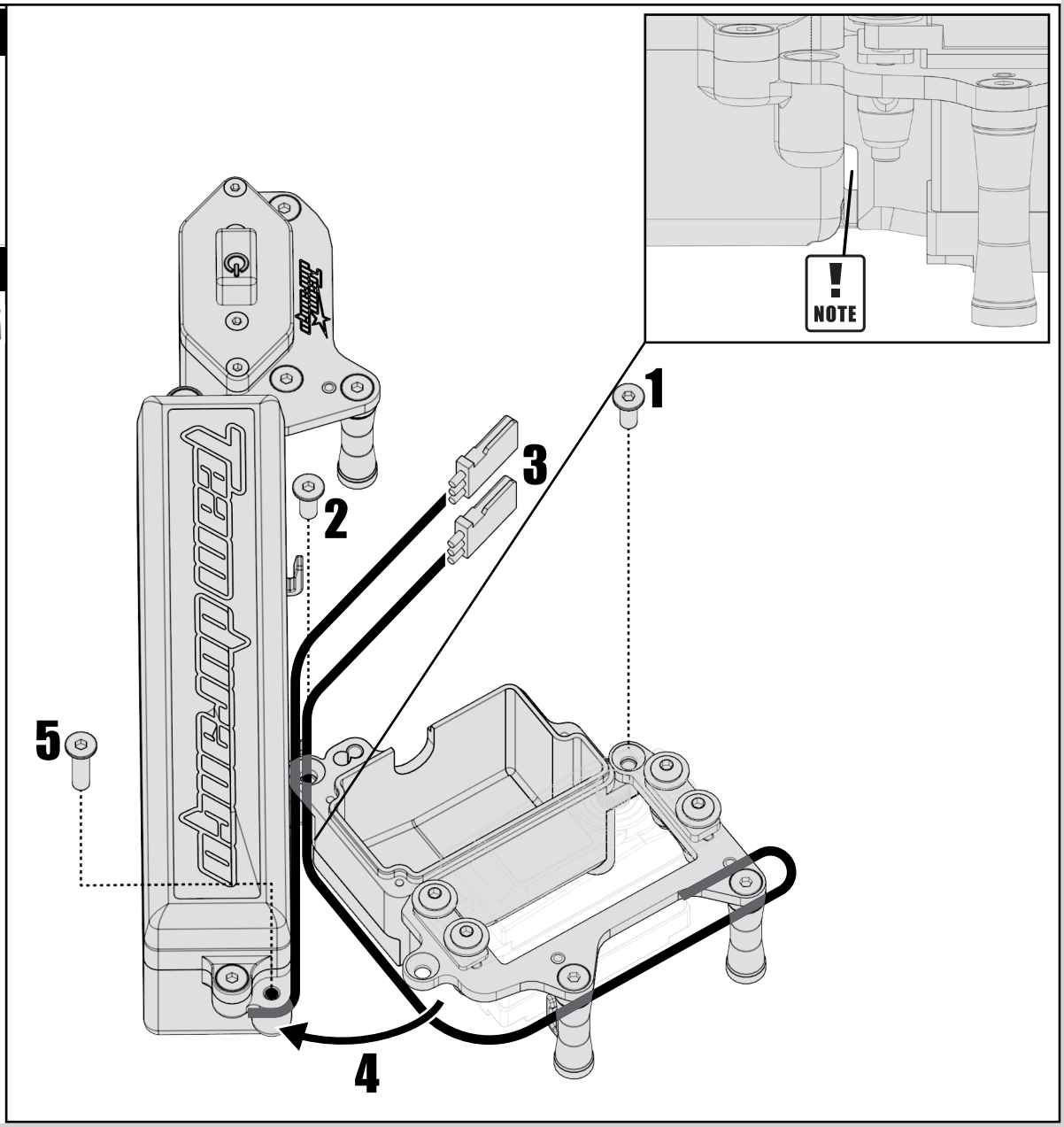

DNX8 // STEP 11

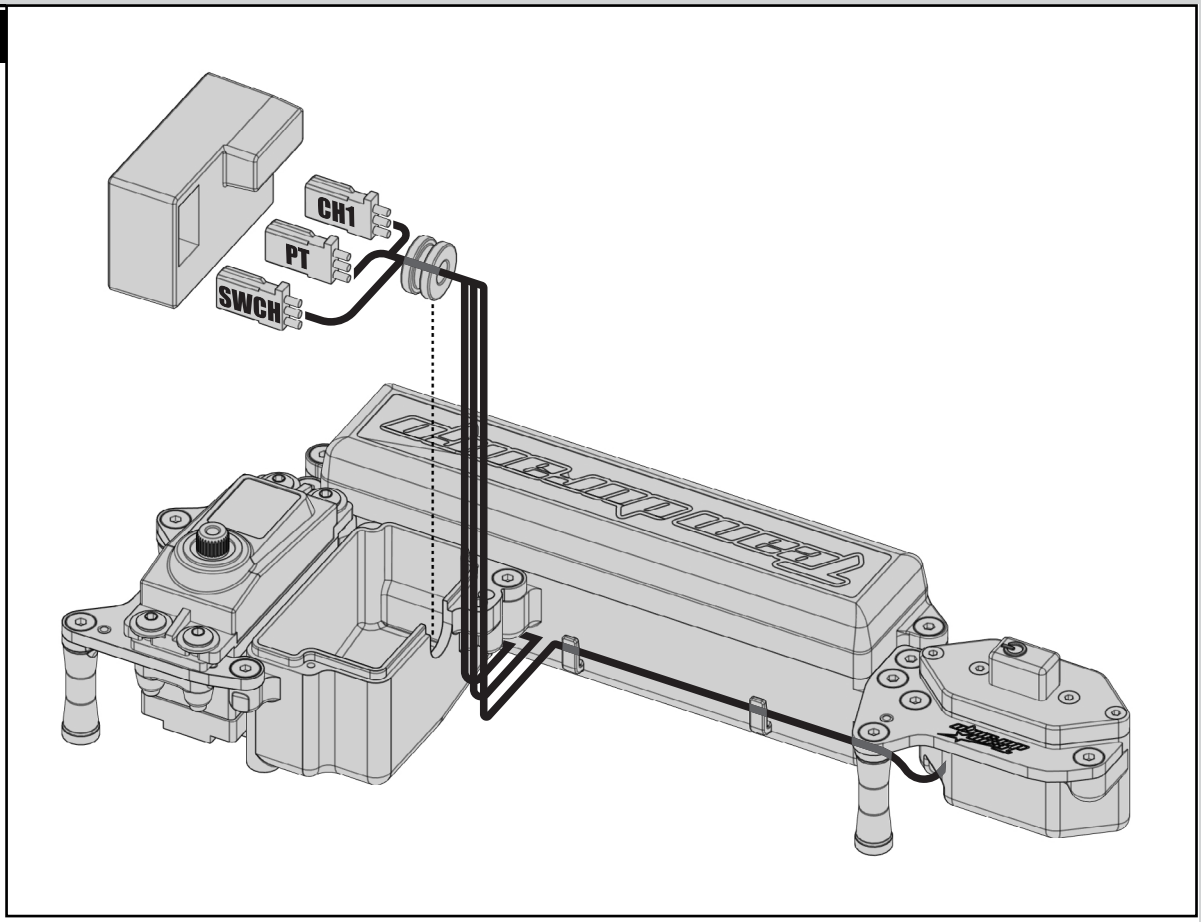

DNX8 // STEP 12

BAG 84

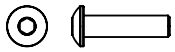

715015 x4
M3 X 12 BH

DNX8 // TOOLS

● 2mm

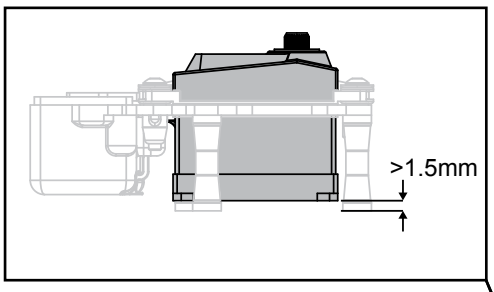

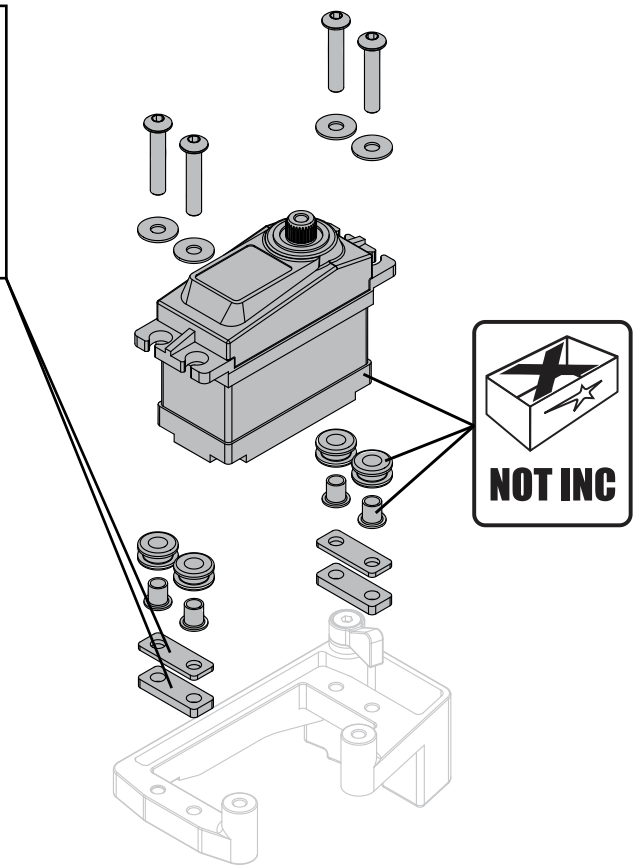

STEP 13

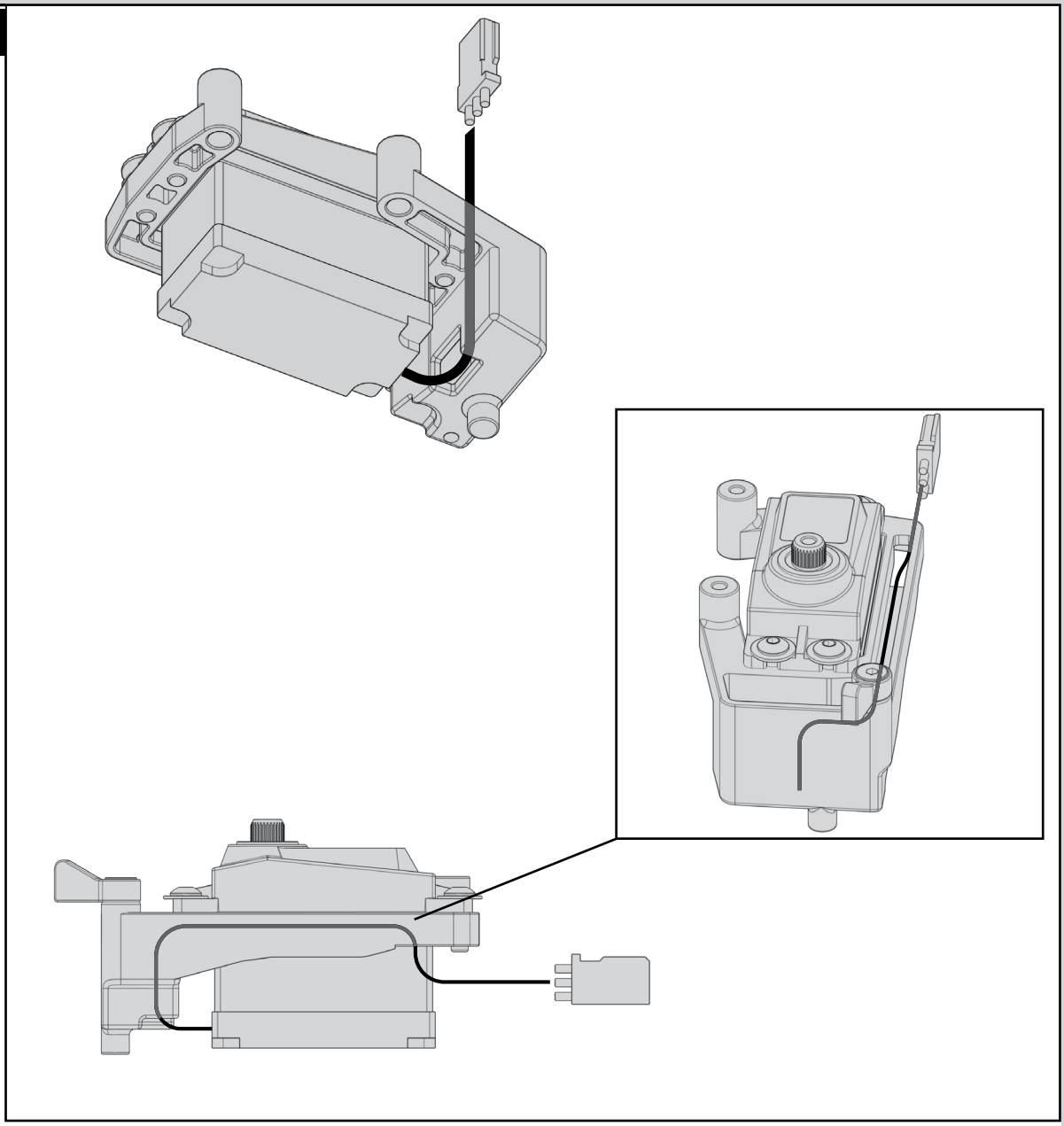

STEP 14

BAG 83

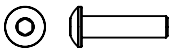

705004 x2
M3 x 12 BH

TOOLS

● 2mm

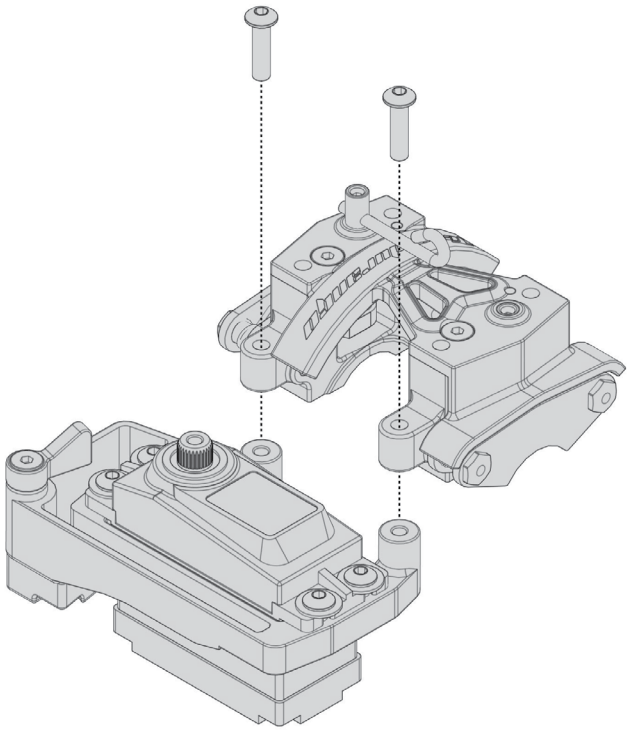

DNX8 STEP 15

BAG 86

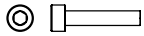

704061 x1
M2 x 10 SH

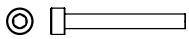

704061 x1
M2 x 16 SH

DNX8 TOOLS

- 1.5mm

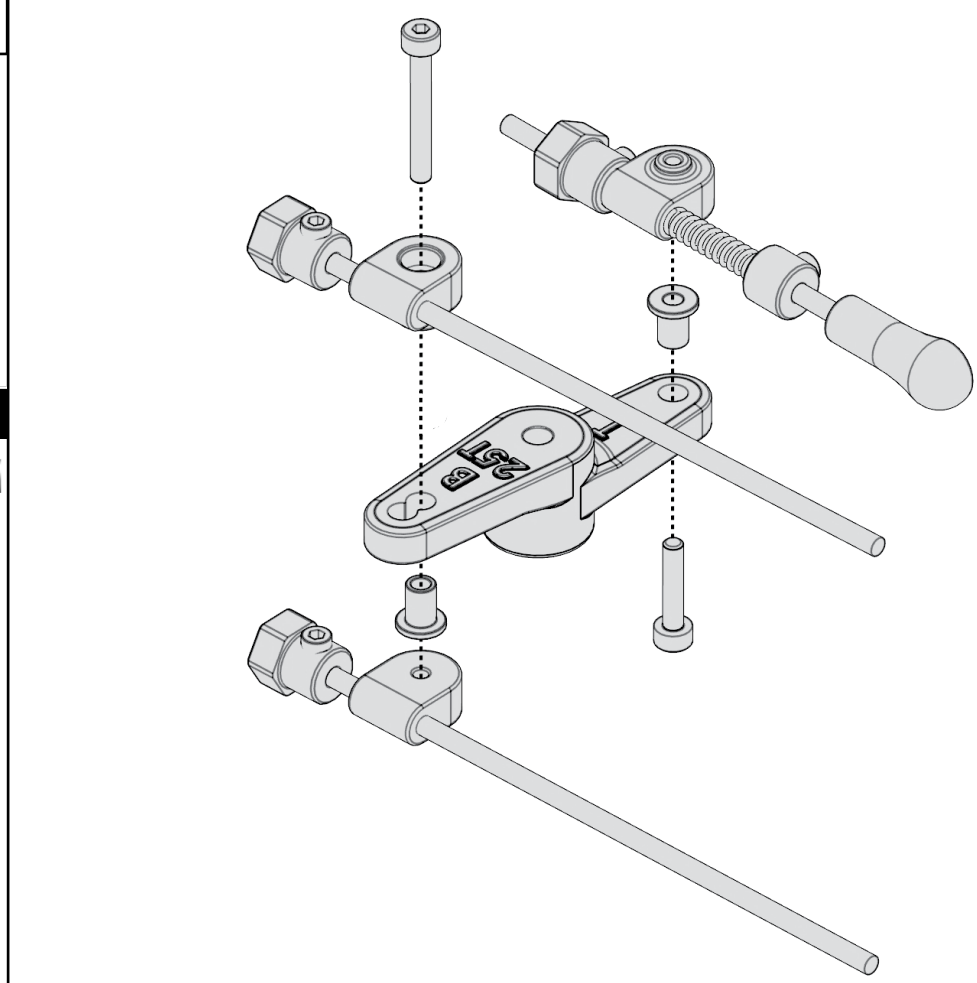

DNX8 STEP 16

DNX8 TOOLS

- 1.5mm

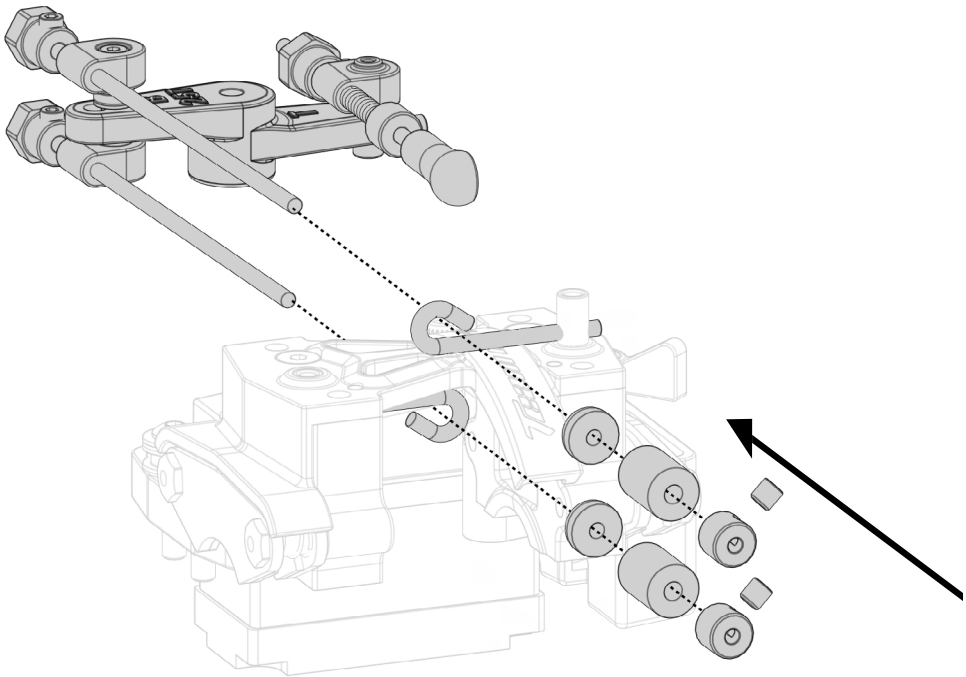

STEP 17

TOOLS

- 1.5mm

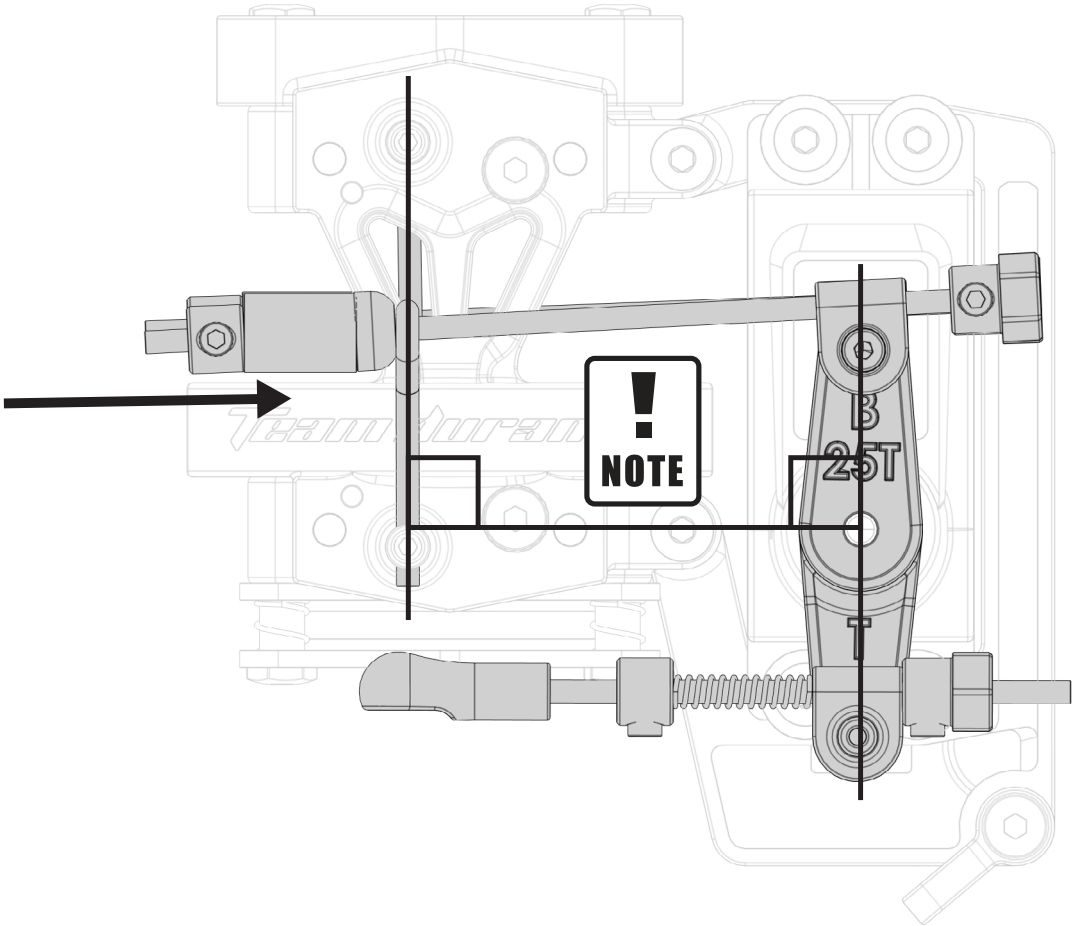

STEP 18

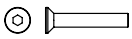

704008 x4
M2 x 10 CSK

TOOLS

- 1.5mm

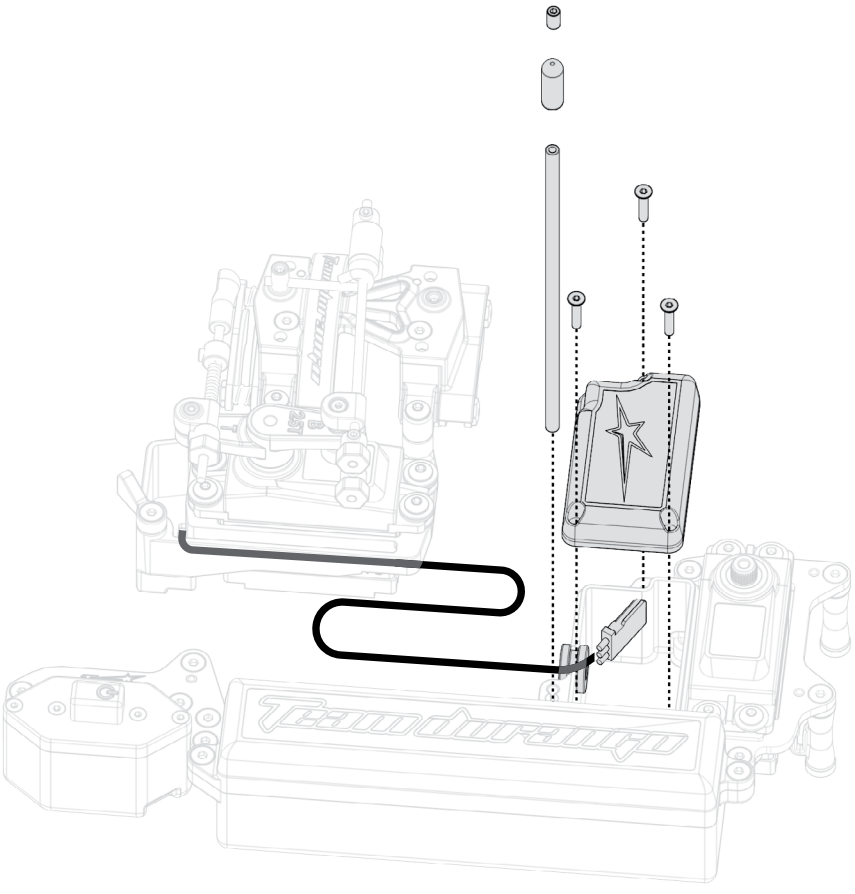

STEP 19

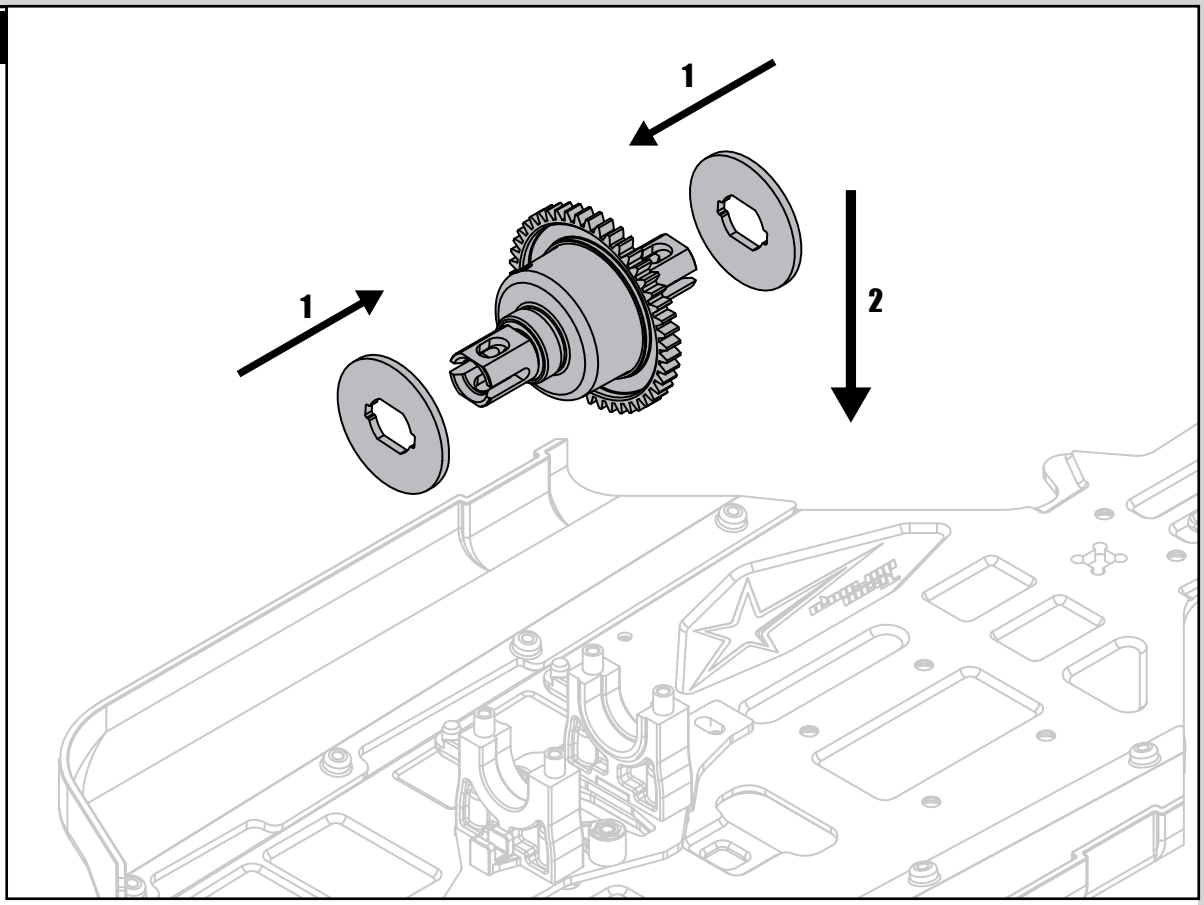

STEP 20

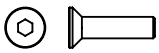

704003 x4
M3 X 12 CSK

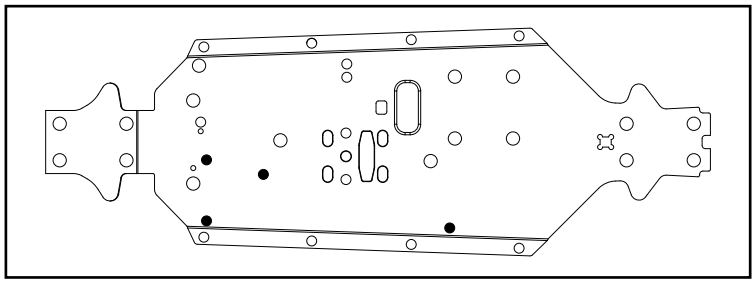

TOOLS

● 2mm

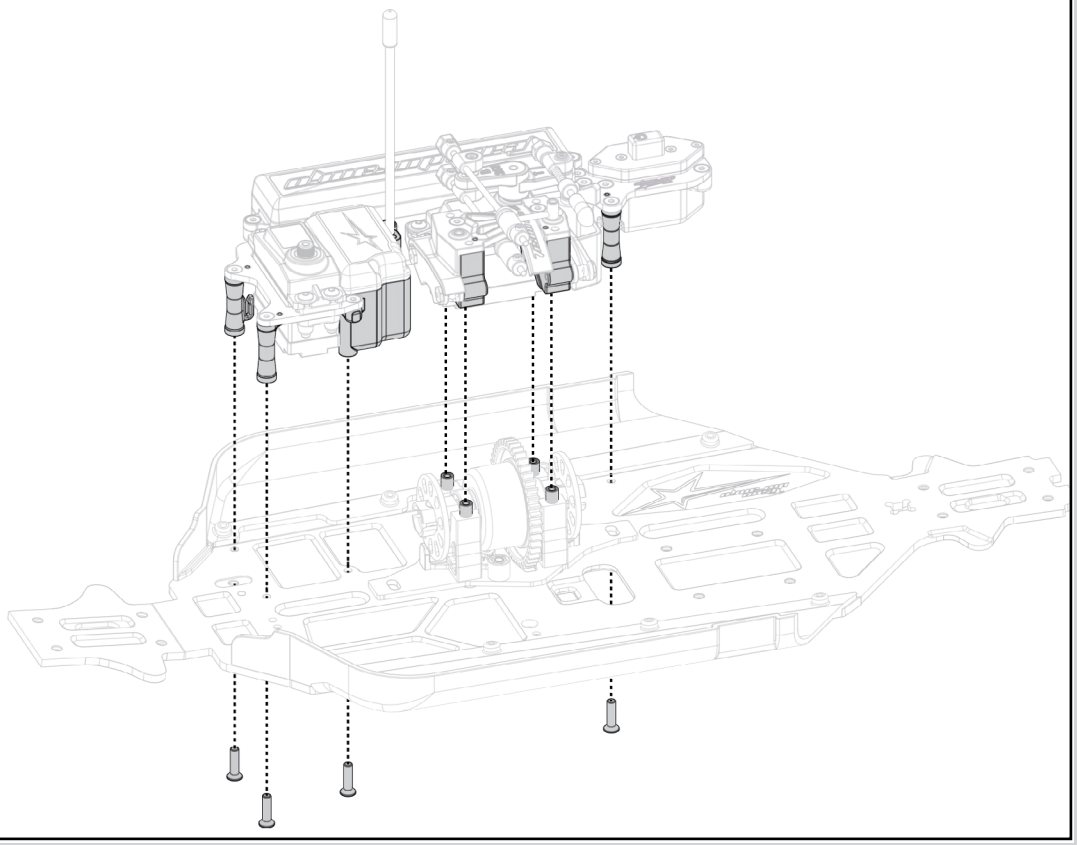

DNX8 // STEP 21

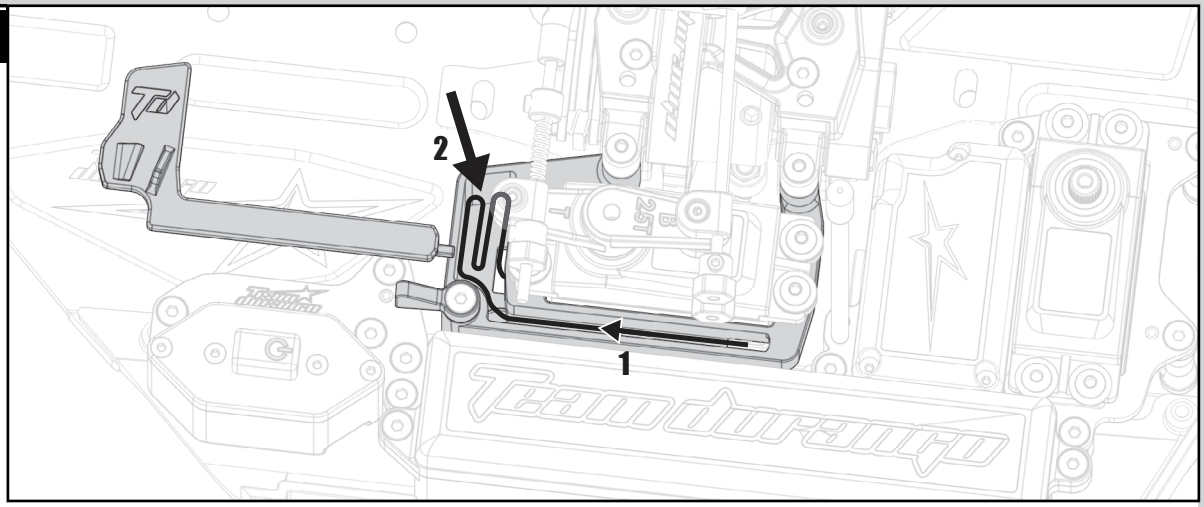

DNX8 // STEP 22

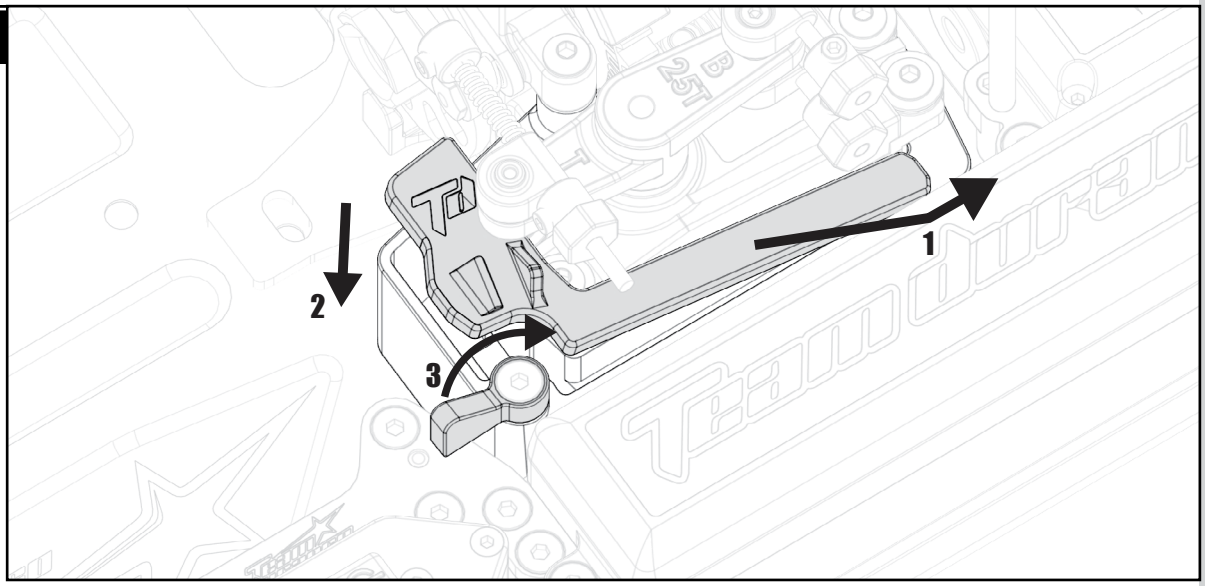

DNX8 // STEP 23

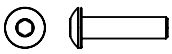

705012 x1
M3 x 18 BH

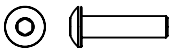

705028 x3
M3 x 30 BH

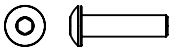

705026 x1
M3 x 36 BH

DNX8 // TOOLS

● 2mm

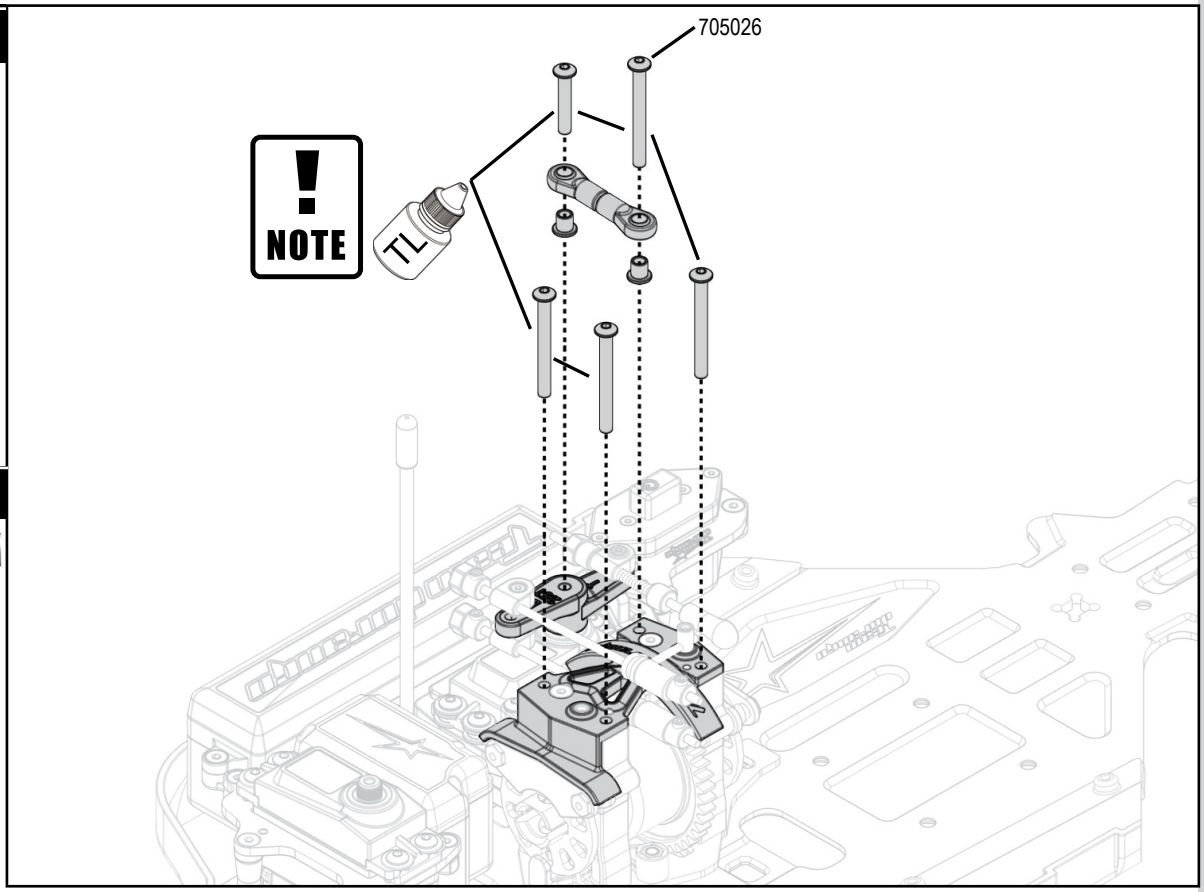

STEP 23

BAG 7

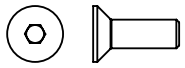

704037 x2
M4 x 12 CSK

TOOLS

2.5mm

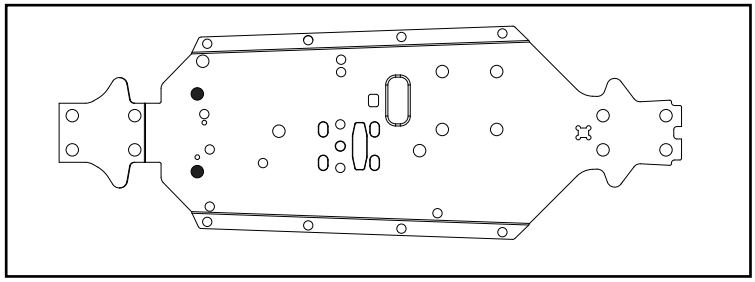

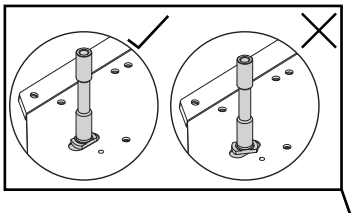

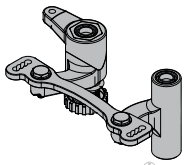

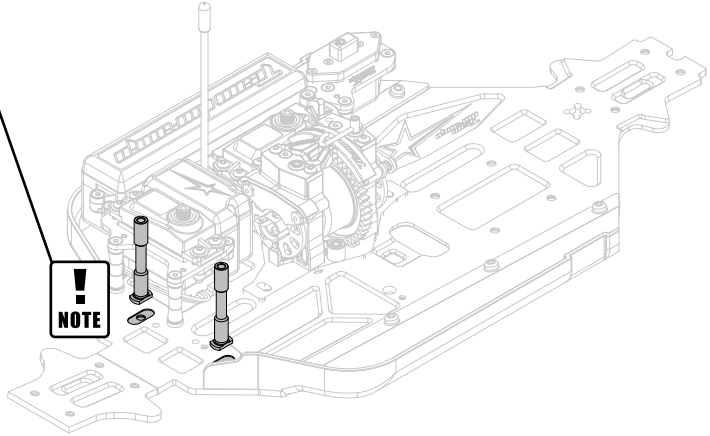

NOTE

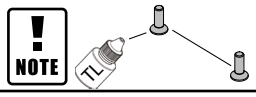

NOTE

STEP 24

BAG 88

BAG 25

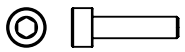

704022 x4
M3 x 12 SH

TOOLS

2.5mm

NOTE

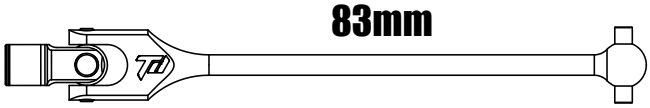

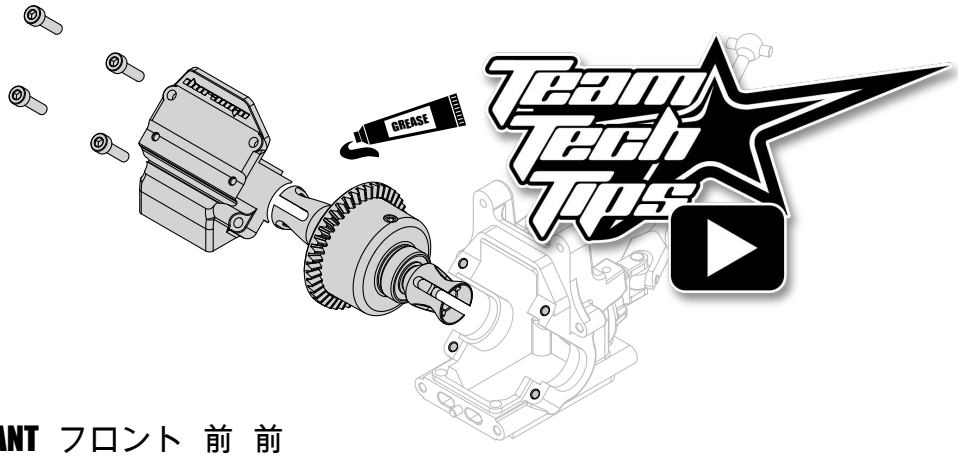

FRONT VORN AVANT フロント 前 前

STEP 25

BAG 22

705004 x4
M3 x 12 BH

TOOLS

2mm

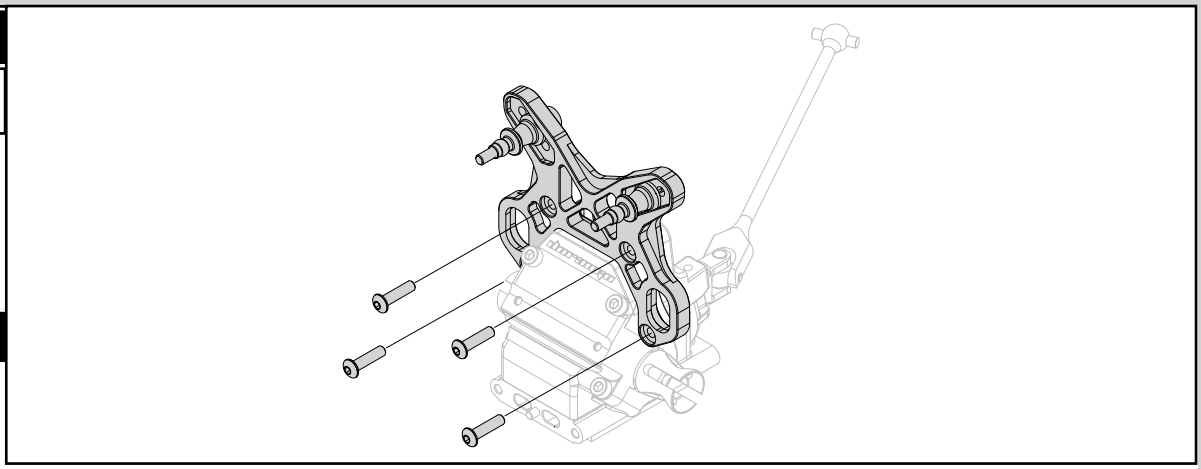

STEP 26

BAG 12

BAG 21

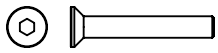

704014 x2
M3 x 20 CSK

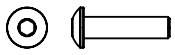

705004 x2
M3 x 12 BH

TOOLS

2mm

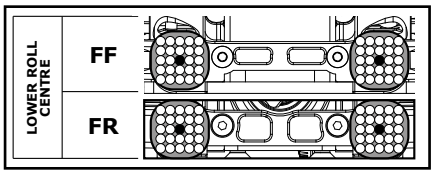

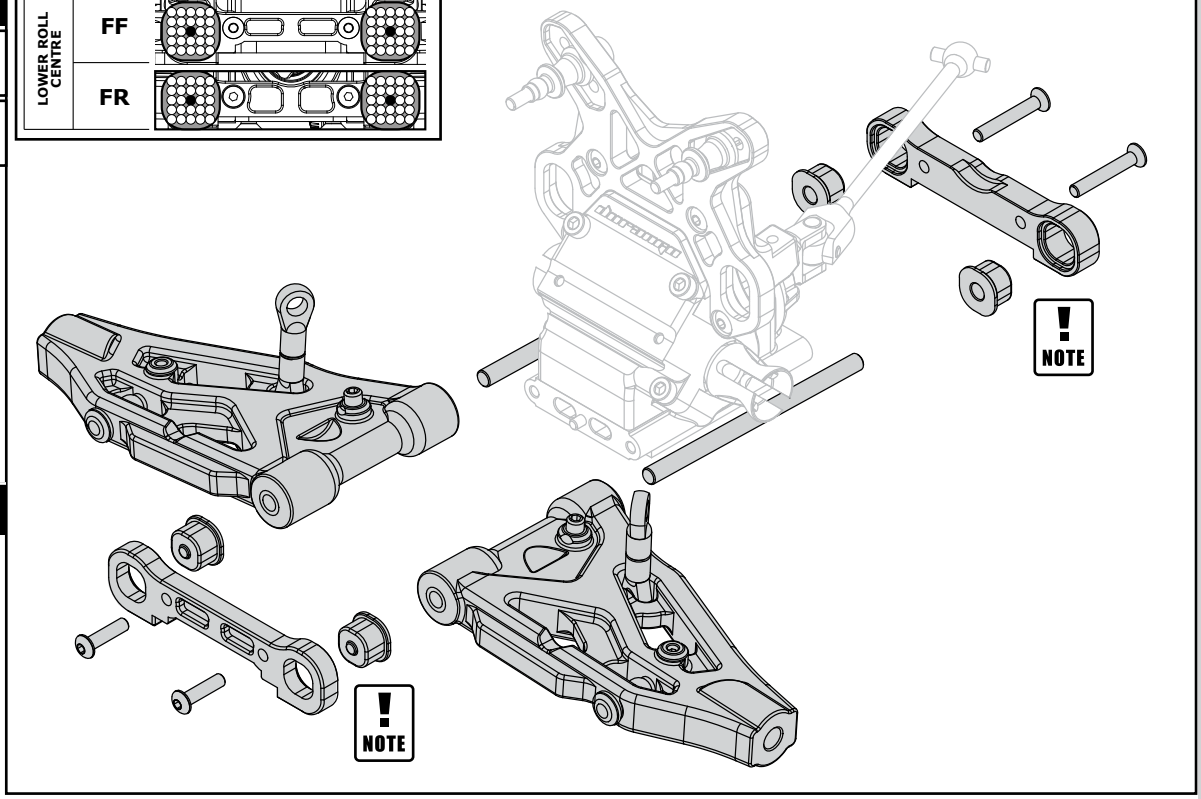

STEP 27

BAG 24

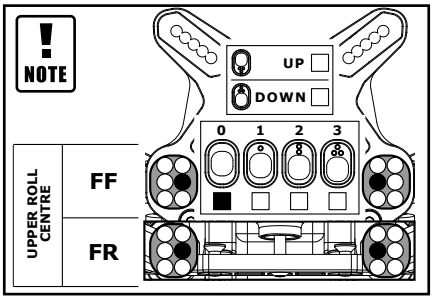

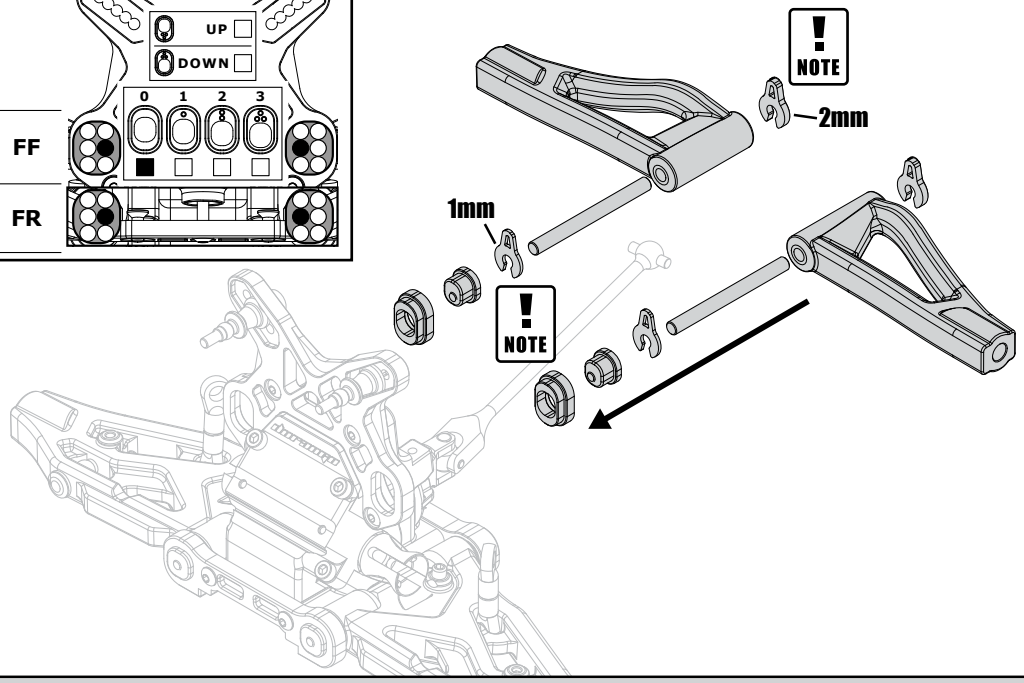

STEP 28

BAG 92

704003 x2
M3 x 12 CSK

TOOLS

2mm

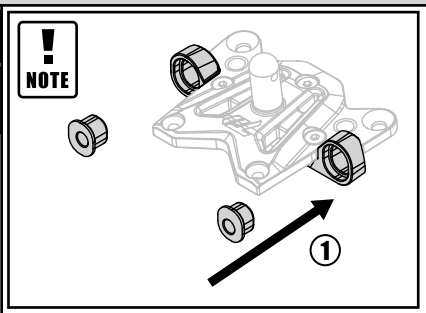

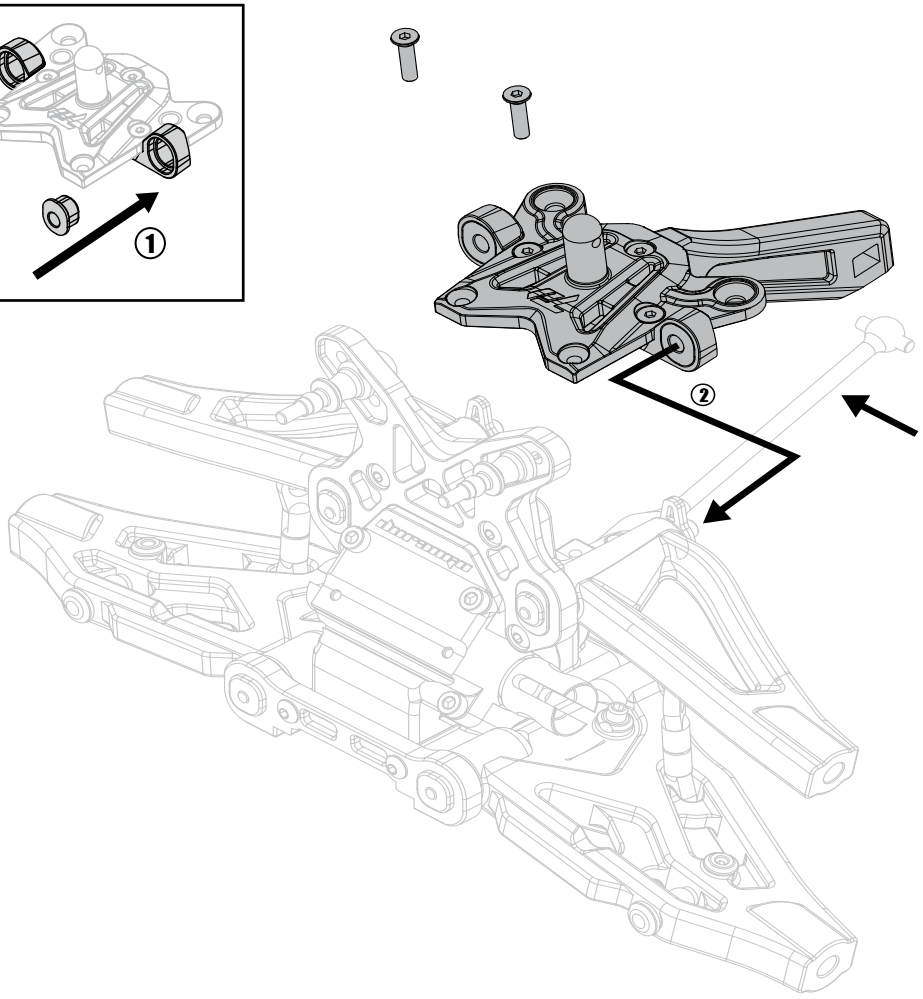

STEP 29

BAG 39

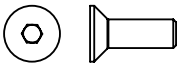

704037 x6
M4 x 12 CSK

715009 x1
M4 LOCKNUT

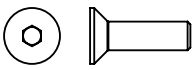

704065 x1
M4 x 14 CSK

TOOLS

2.5mm

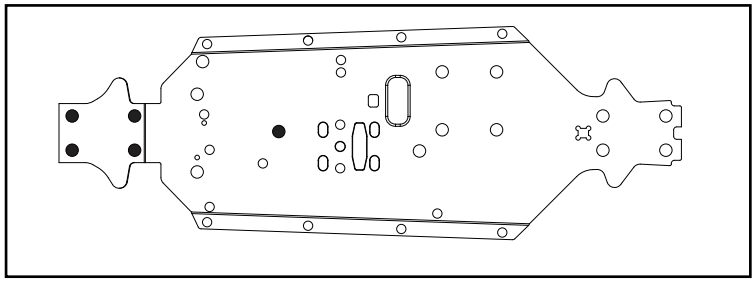

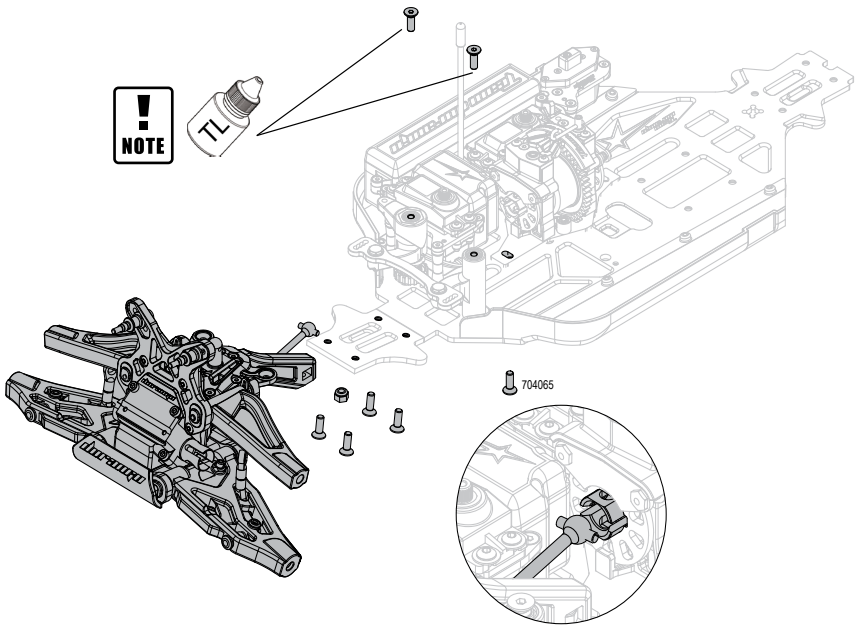

DNX8 STEP 30

BAG 1

BAG 2

DNX8 TOOLS

● 2.5mm

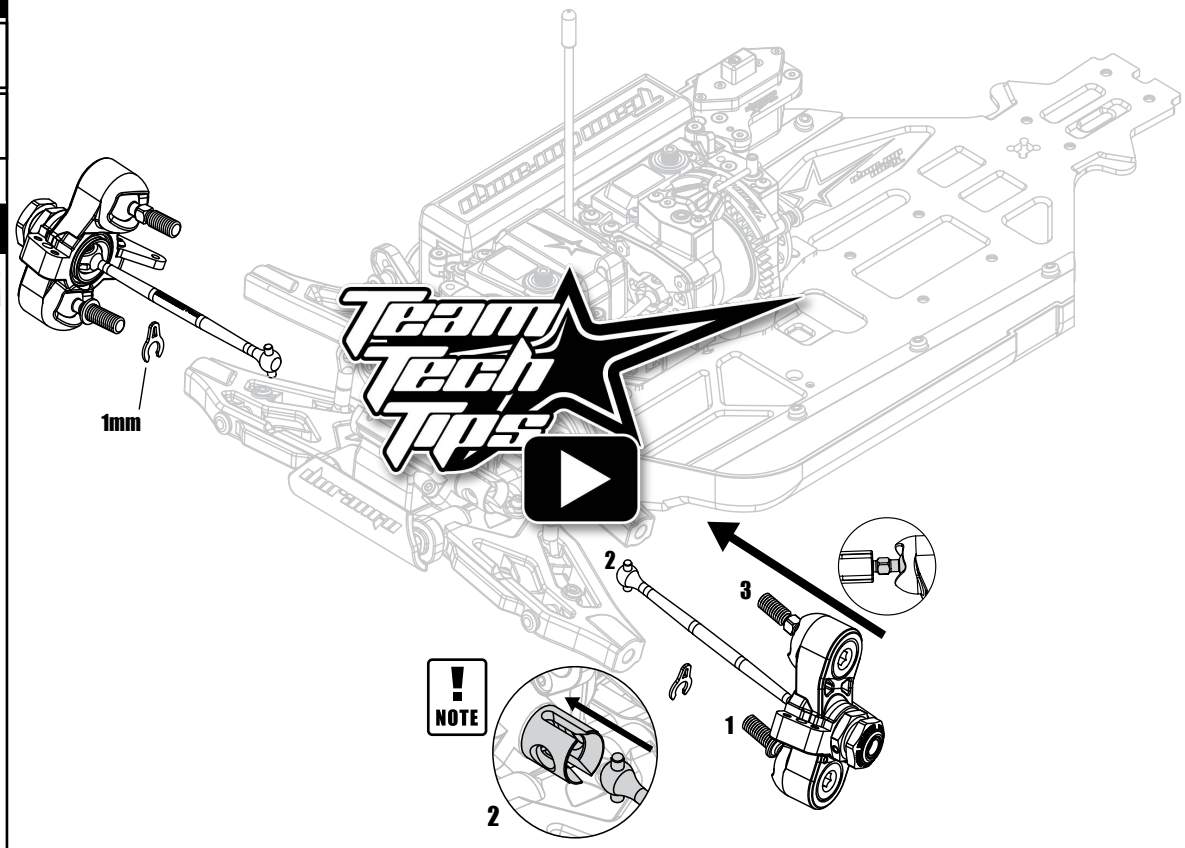

DNX8 STEP 31

BAG 15

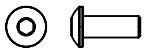

705002 x4
M3 x 8 BH

DNX8 TOOLS

● 2.5mm ● 2mm

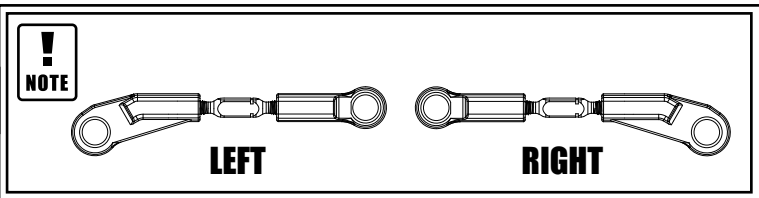

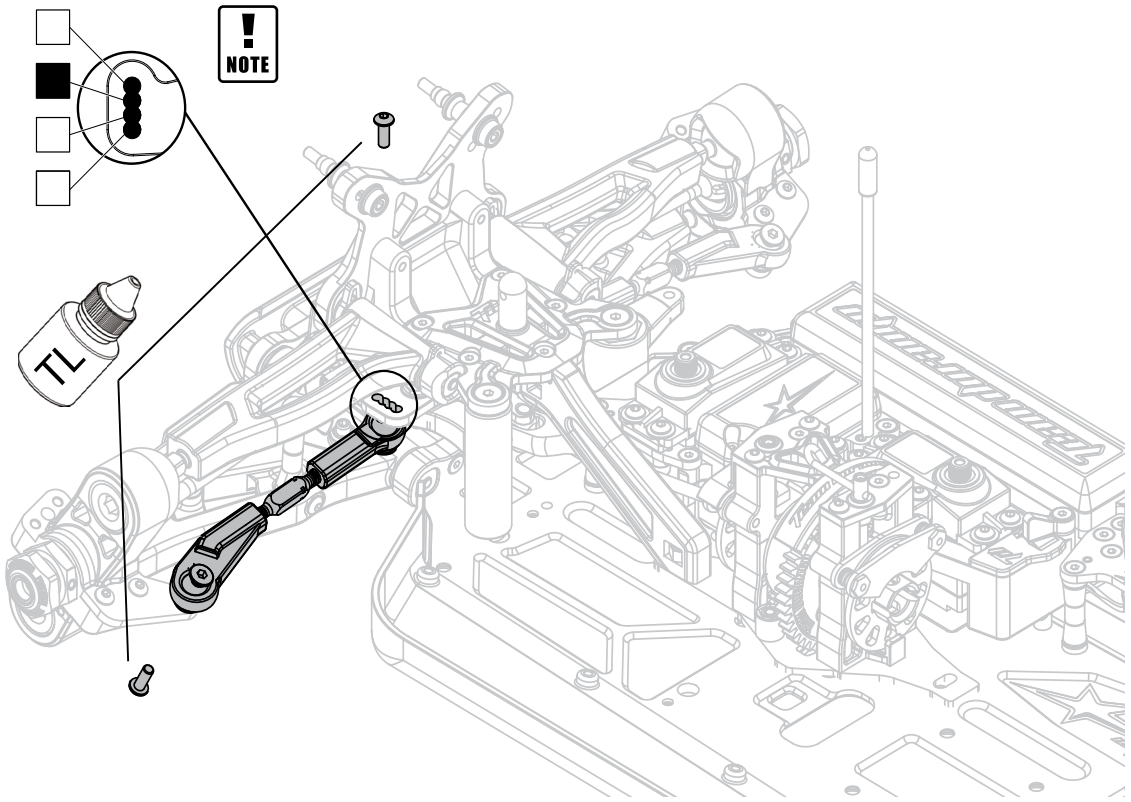

STEP 32

BAG 26

704020 x2
M2.5 x 8 SH

701003 x2
M3 x 5 Set Screw

TOOLS

2mm • 1.5mm

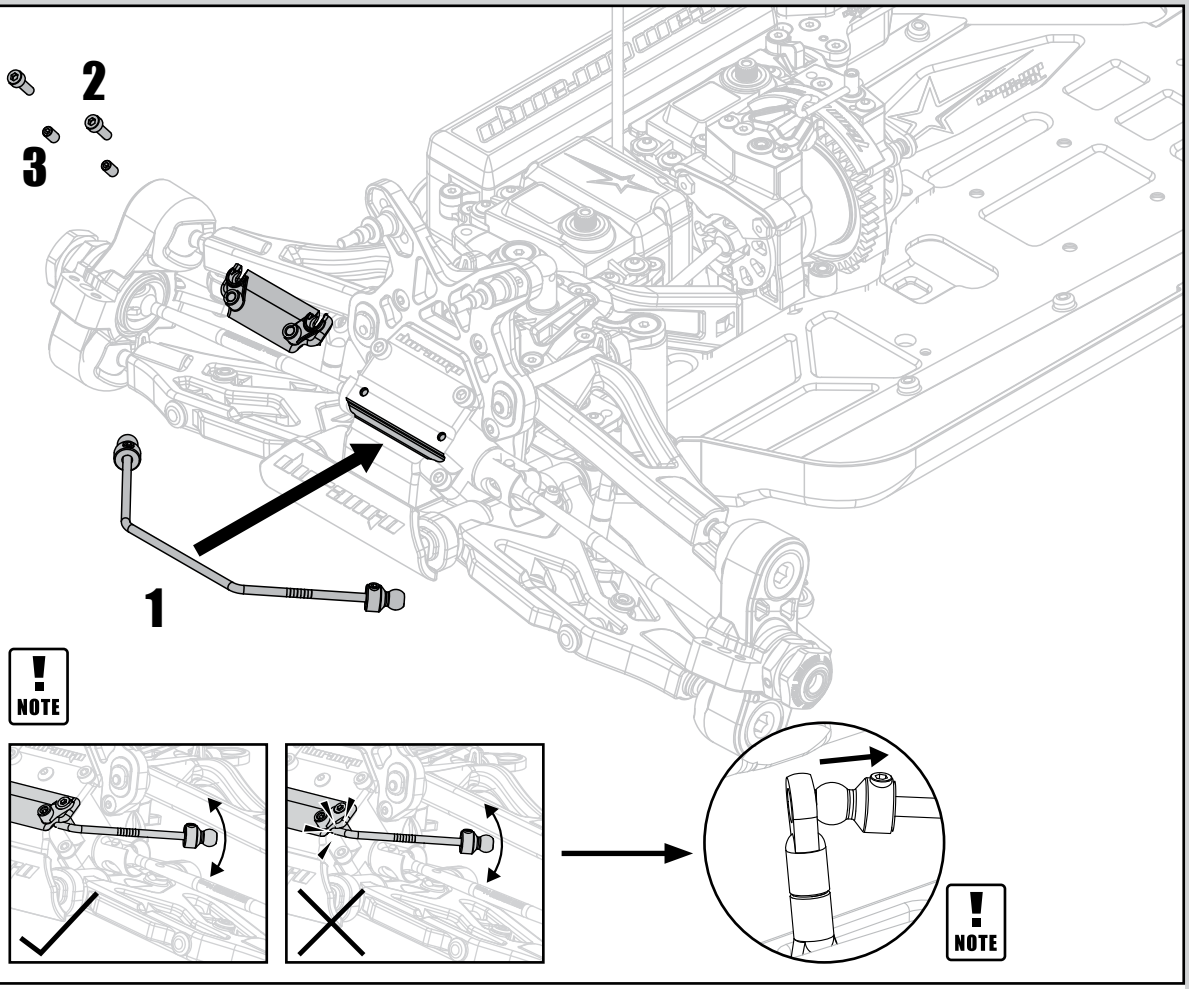

STEP 33

BAG 89

BAG 32

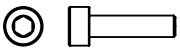

704022 x4
M3 x 12 SH

TOOLS

2.5mm

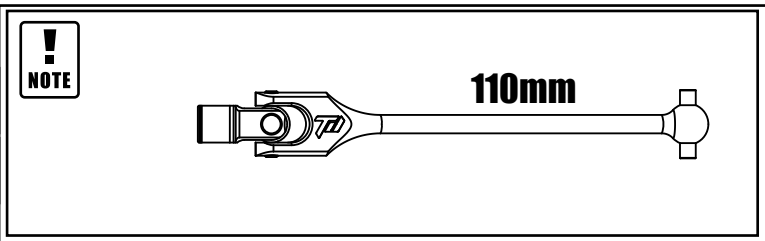

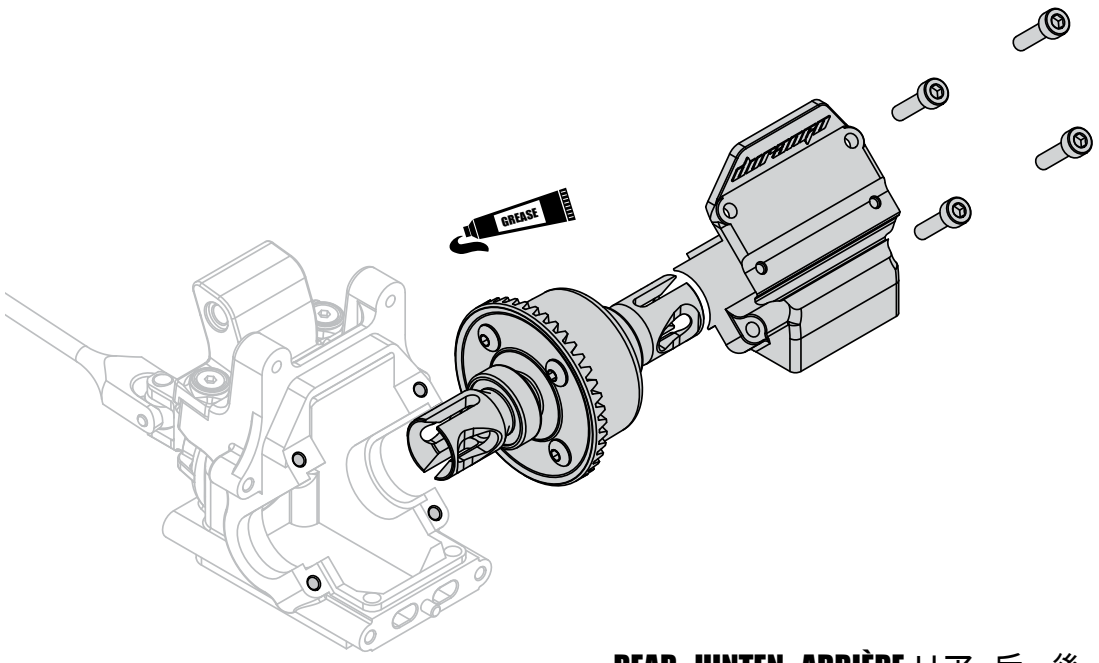

REAR HINTEN ARRIÈRE リア 后 後

STEP 34

BAG 30

705004 x2
M3 x 12 BH

TOOLS

2mm

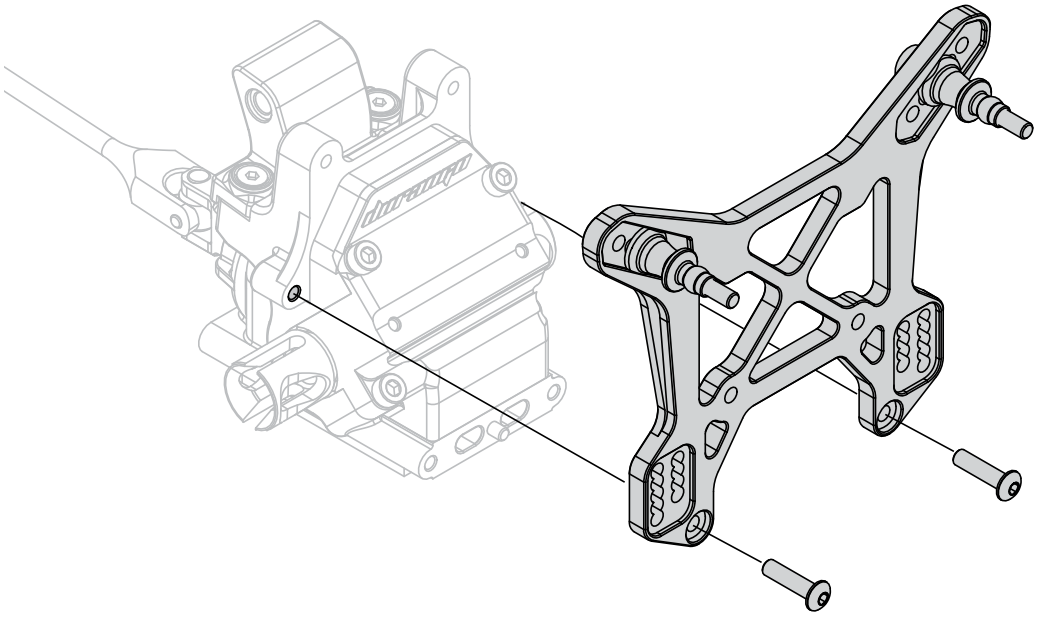

STEP 35

BAG 3

BAG 4

BAG 20

BAG 13

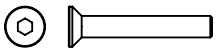

704014 x2
M3 x 20 CSK

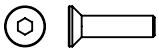

704003 x2
M3 x 12 CSK

TOOLS

2.5mm

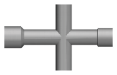

M5.5mm

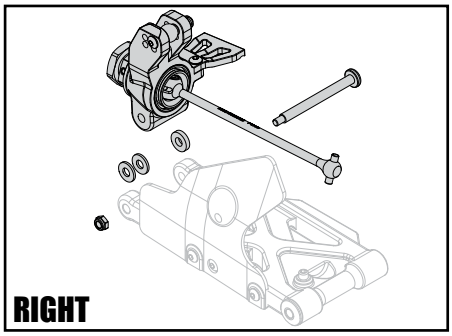

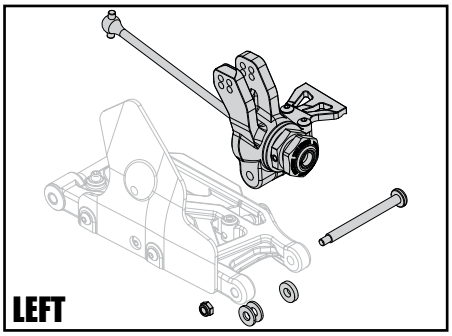

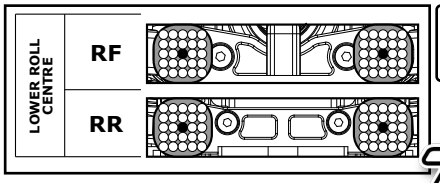

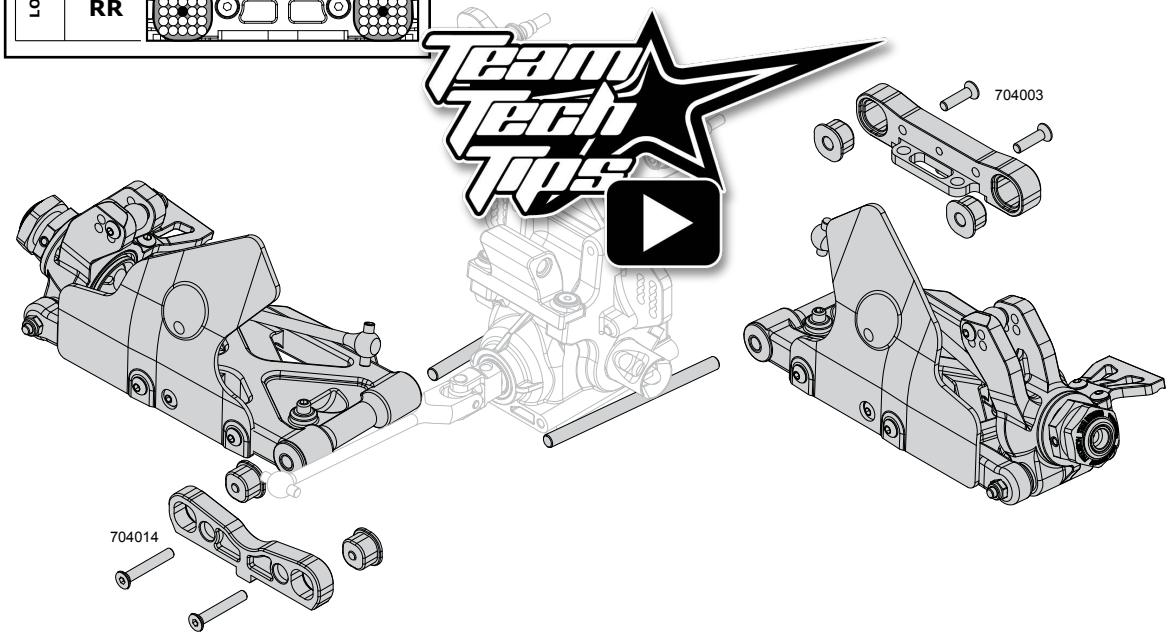

STEP 36

BAG 14

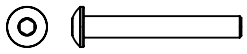

705013 X2
M3 x 22 BH

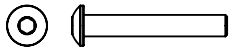

705014 X2
M3 x 20 BH

715001 x4
M3 LOCKNUT (LP)

TOOLS

2mm

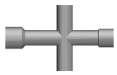

M5.5mm

NOTE

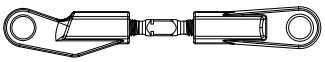

LEFT

RIGHT

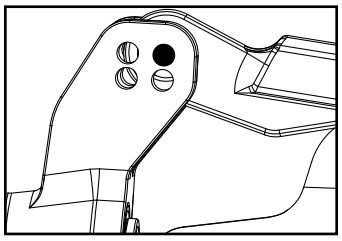

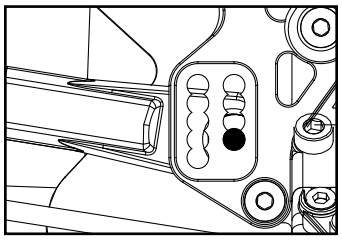

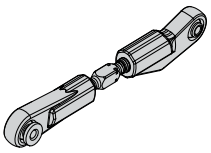

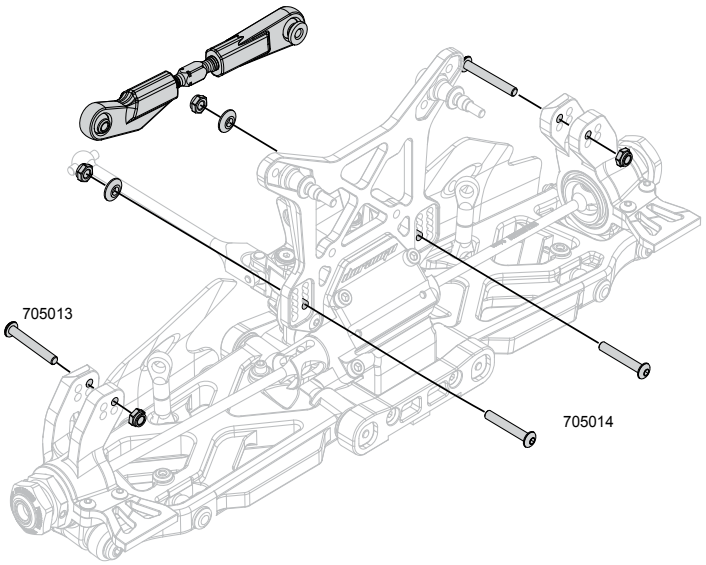

STEP 37

BAG 31

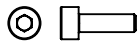

704020 x2
M2.5 x 8 SH

701003 x2
M3 x 5 Set Screw

TOOLS

2mm 1.5mm

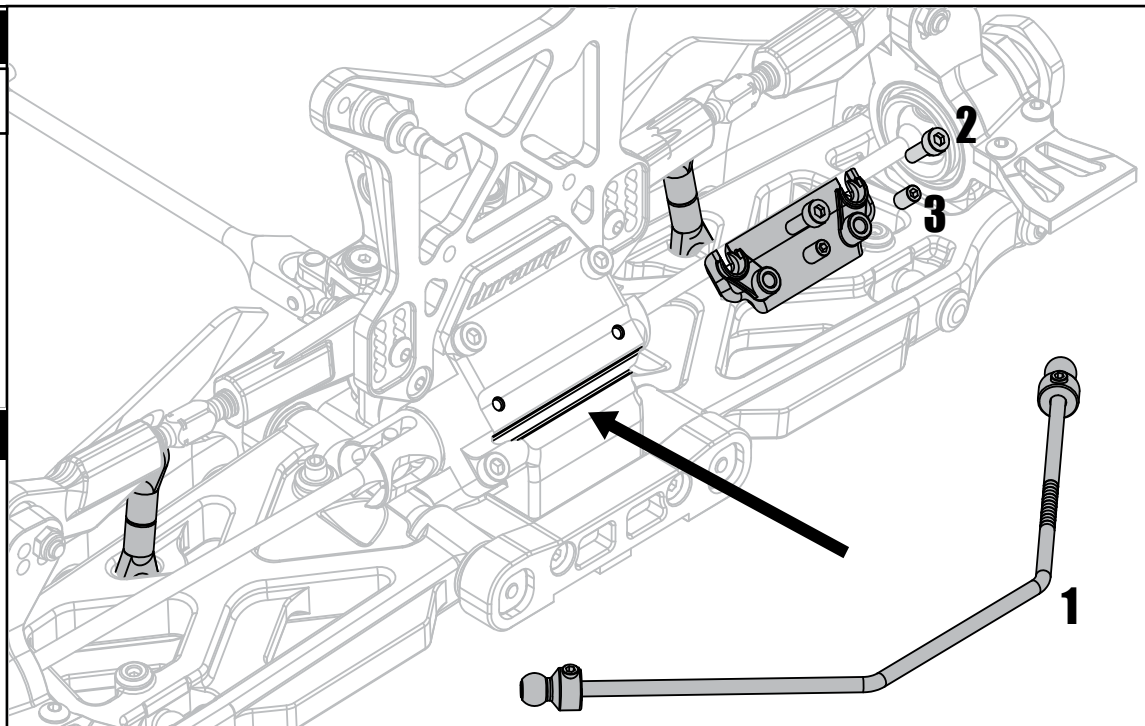

NOTE

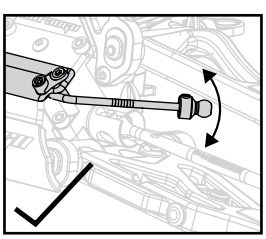

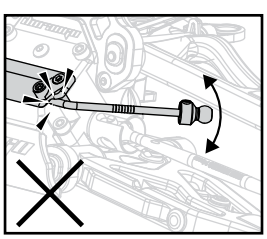

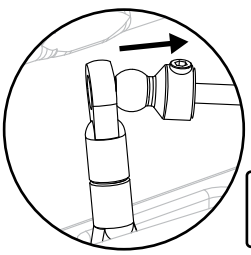

NOTE

STEP 38

BAG 11

BAG 95

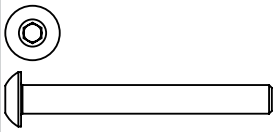

705037 X1
M4 x 35 BH

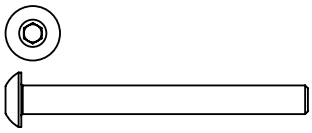

705036 X1
M4 x 40 BH

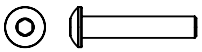

705015 X2
M3 x 16 BH

715009 X2
M4 LOCKNUT

TOOLS

2.5mm 2mm

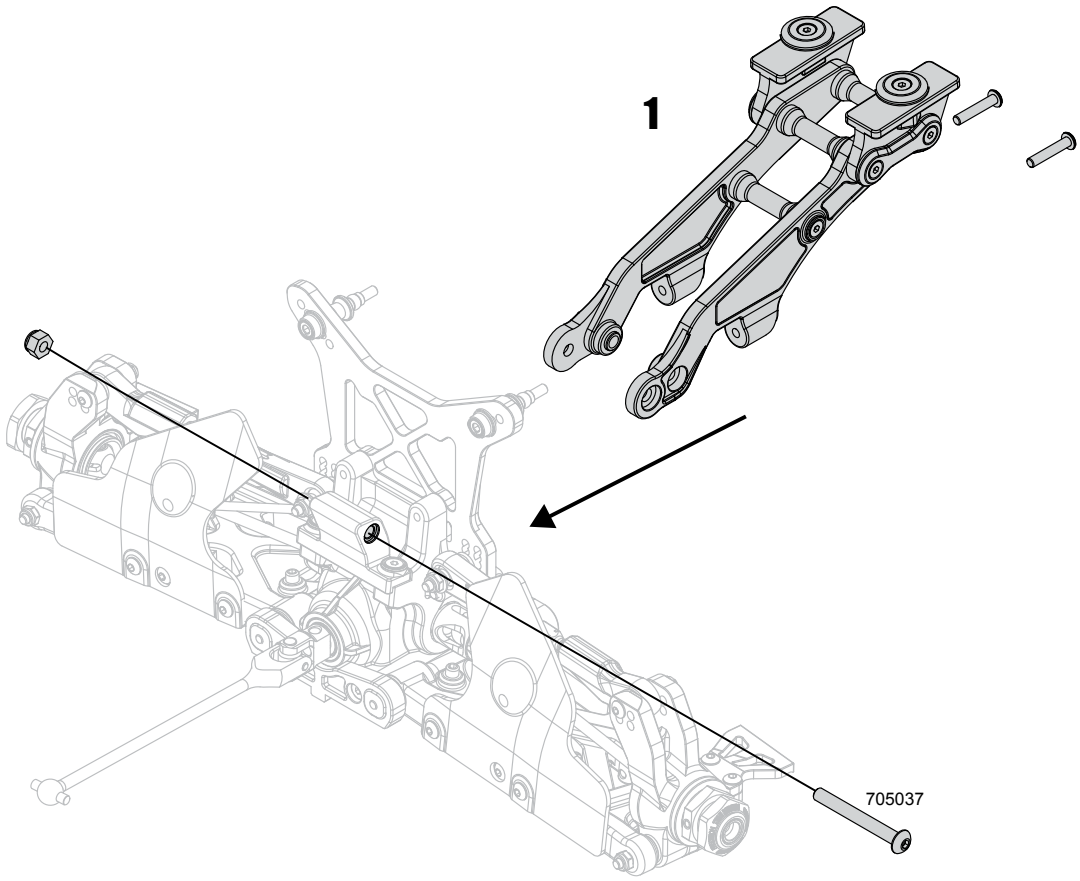

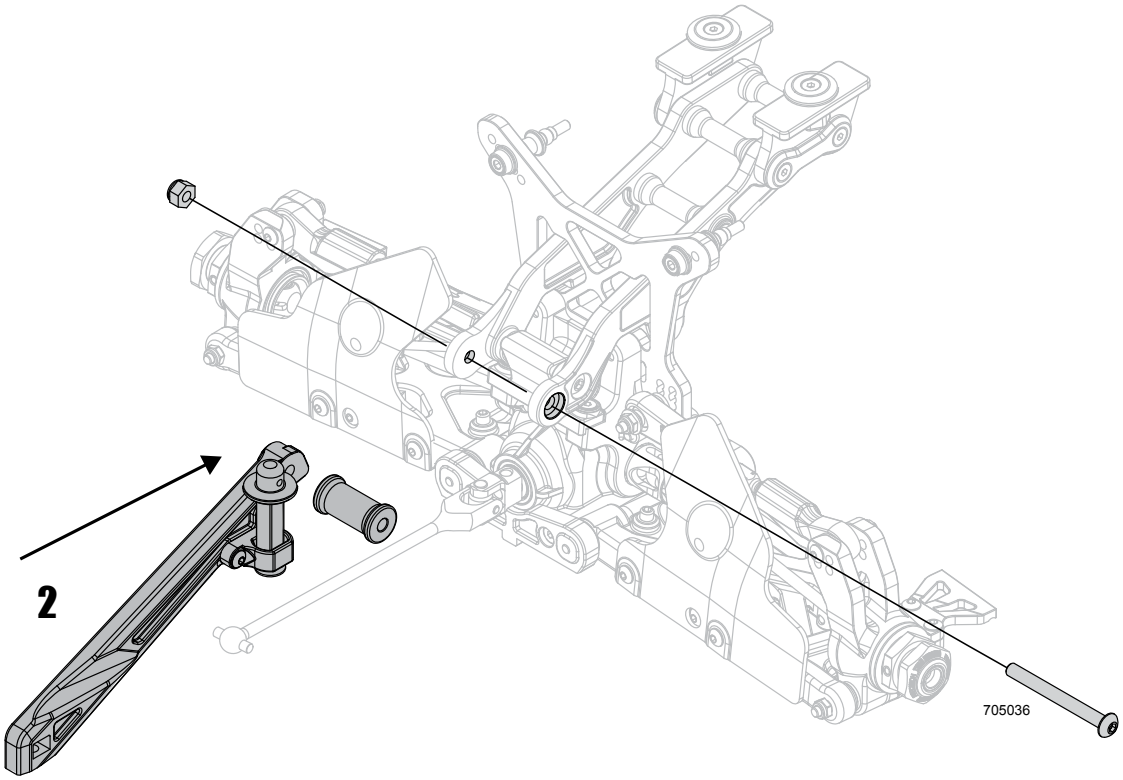

STEP 39

BAG 40

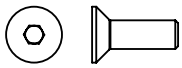

704037 x4
M4 x 12 CSK

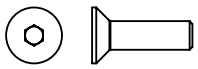

704065 x1
M4 x 14 CSK

715009 X1
M4 LOCKNUT

TOOLS

2.5mm

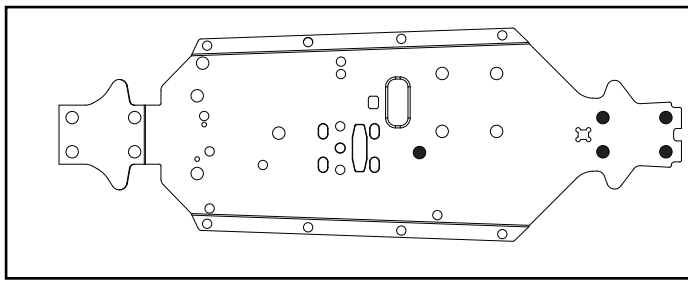

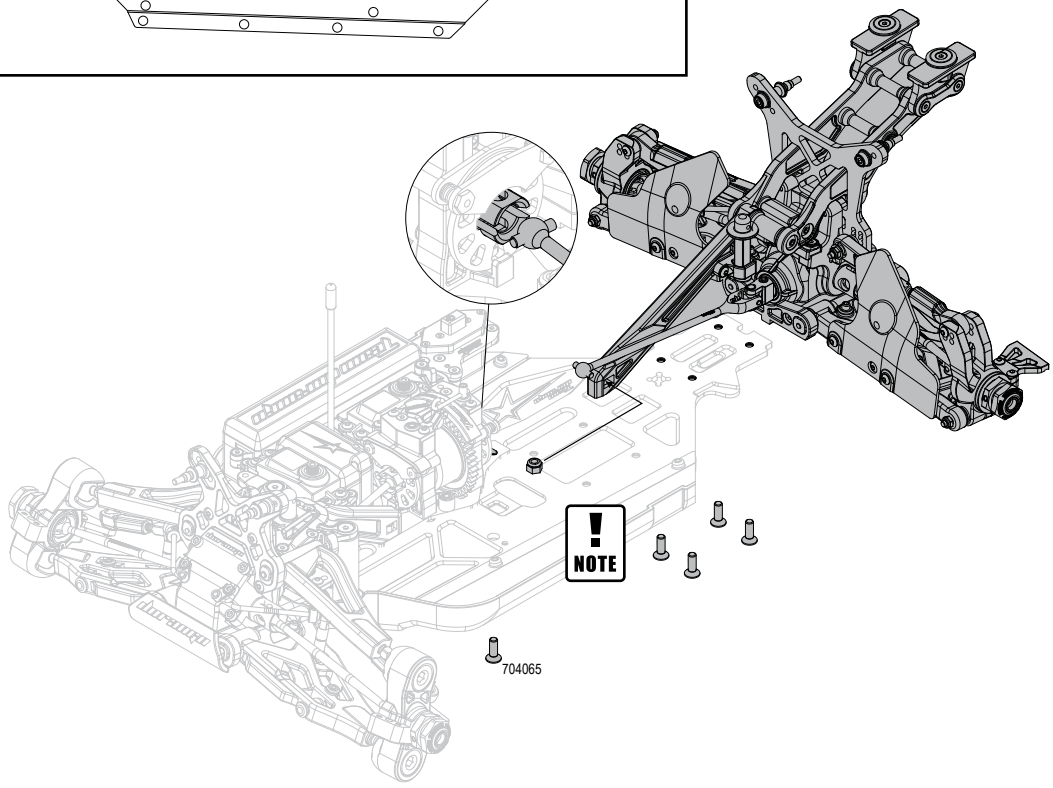

STEP 40

BAG 35

TOOLS

2mm

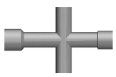

M5.5mm

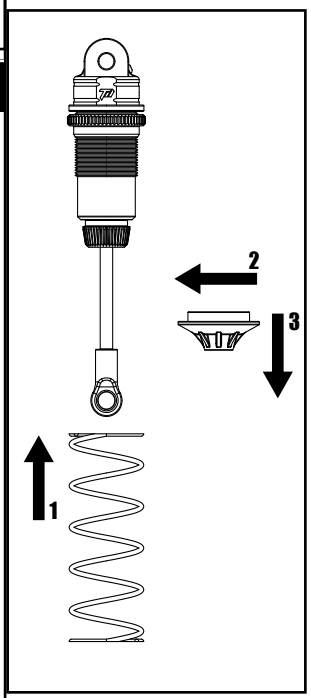

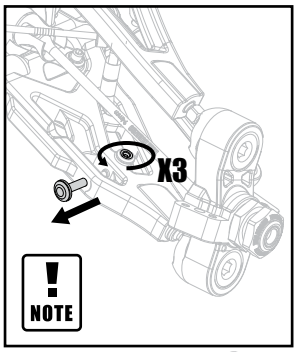

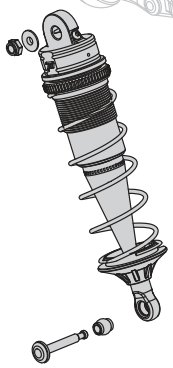

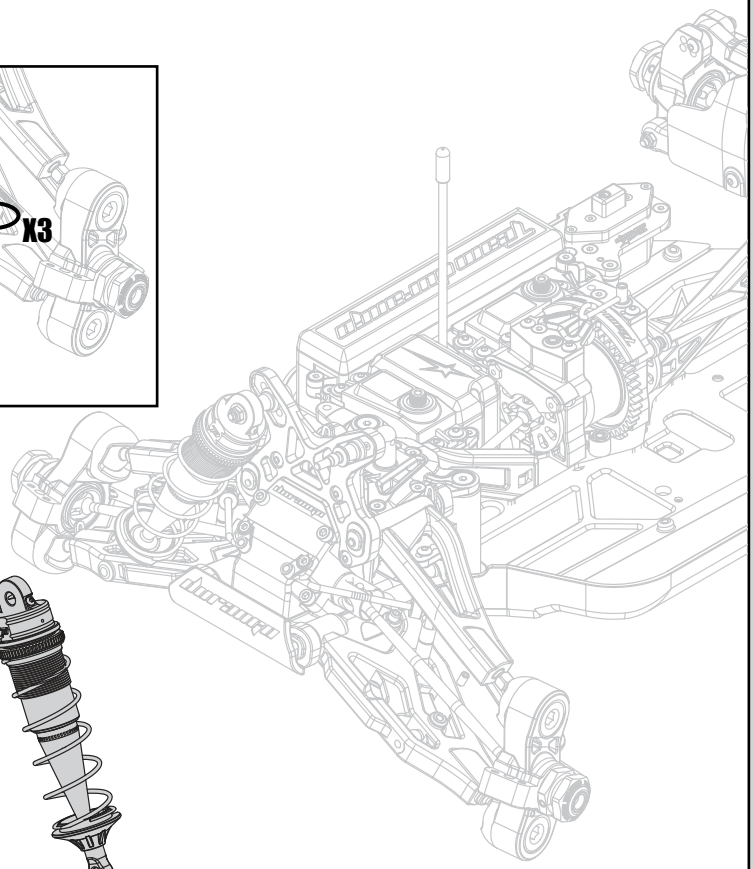

STEP 41

BAG 36

TOOLS

2mm

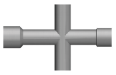

M5.5mm

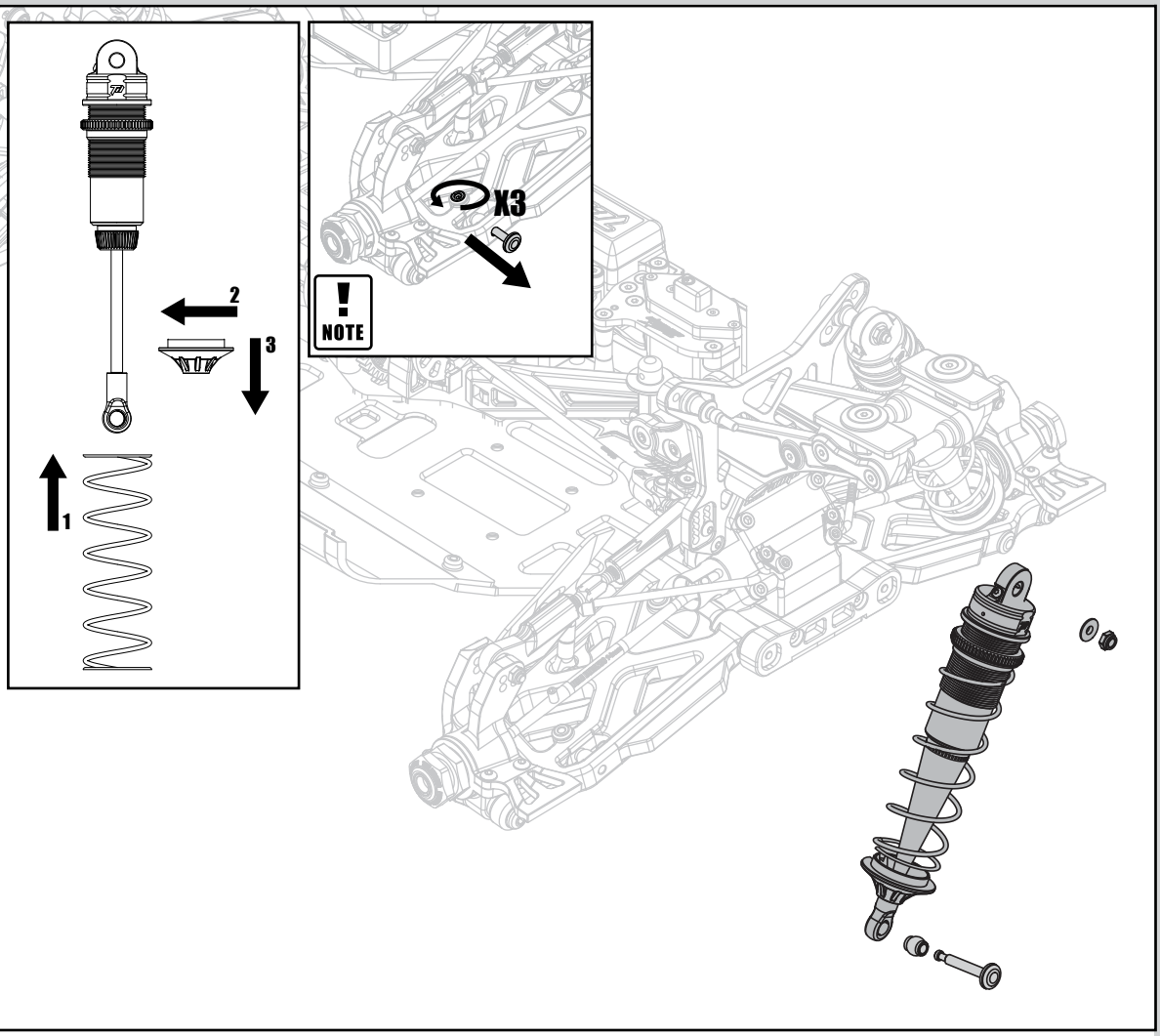

STEP 42

BAG 94

704009 x1
M3 x 10 SH

TOOLS

2.5mm

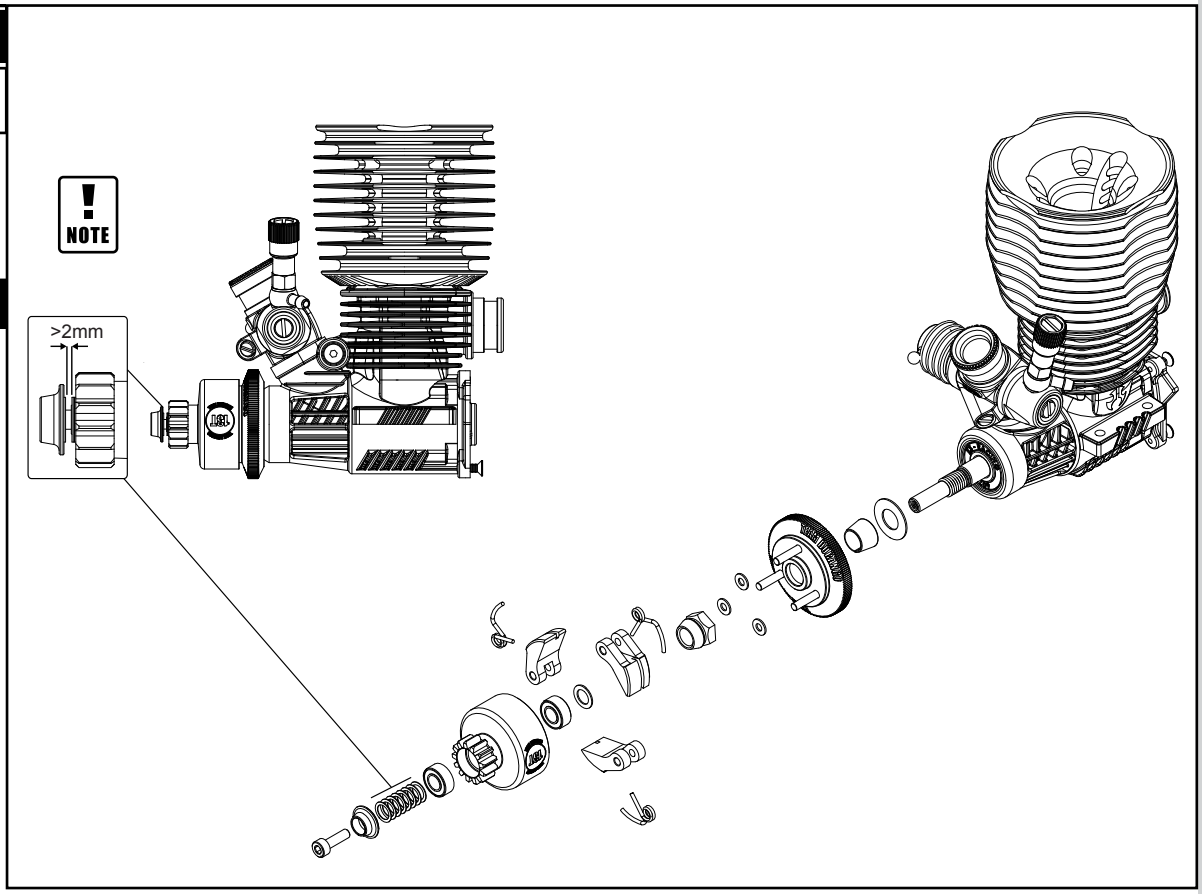

STEP 43

BAG 90

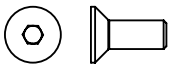

704050 x5
M4 x8 CSK

TOOLS

● 2.5mm

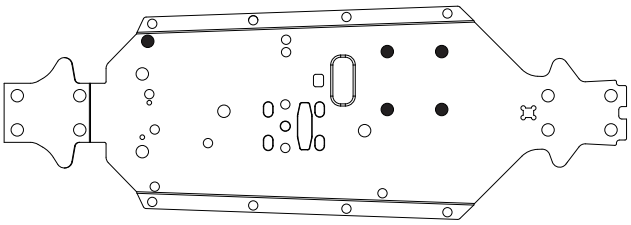

OS Based	NOVA Based	Other
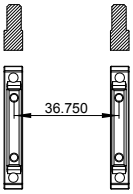	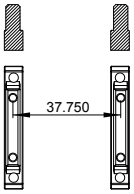	
36.750	37.750	37.250

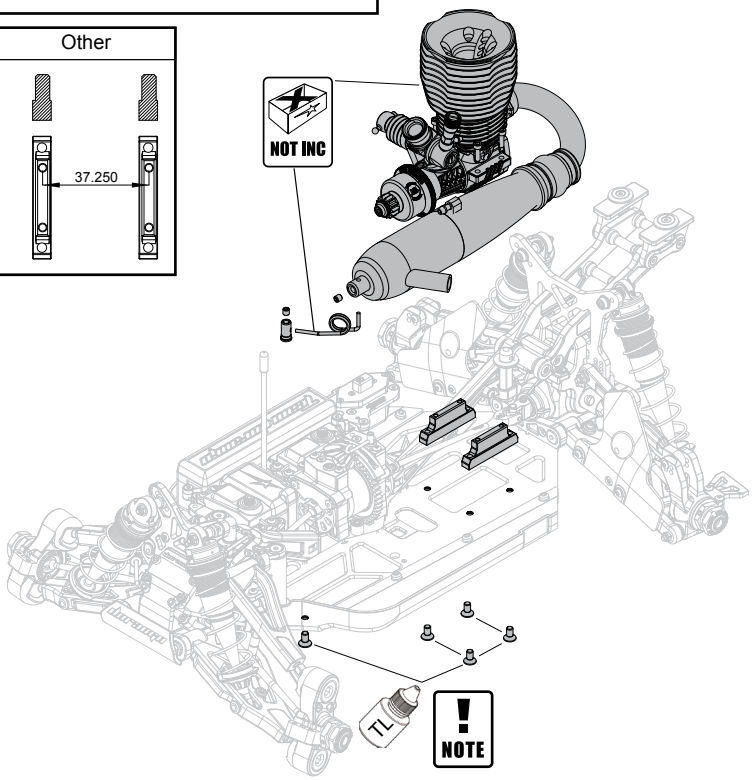

STEP 44

BAG 101

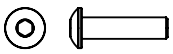

705004 x2
M3 x 12 BH

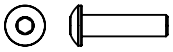

705011 x1
M3 x 14 BH

TOOLS

● 2mm

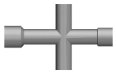

M5.5mm

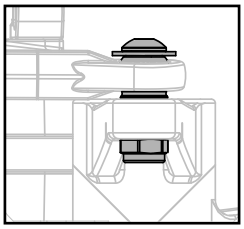

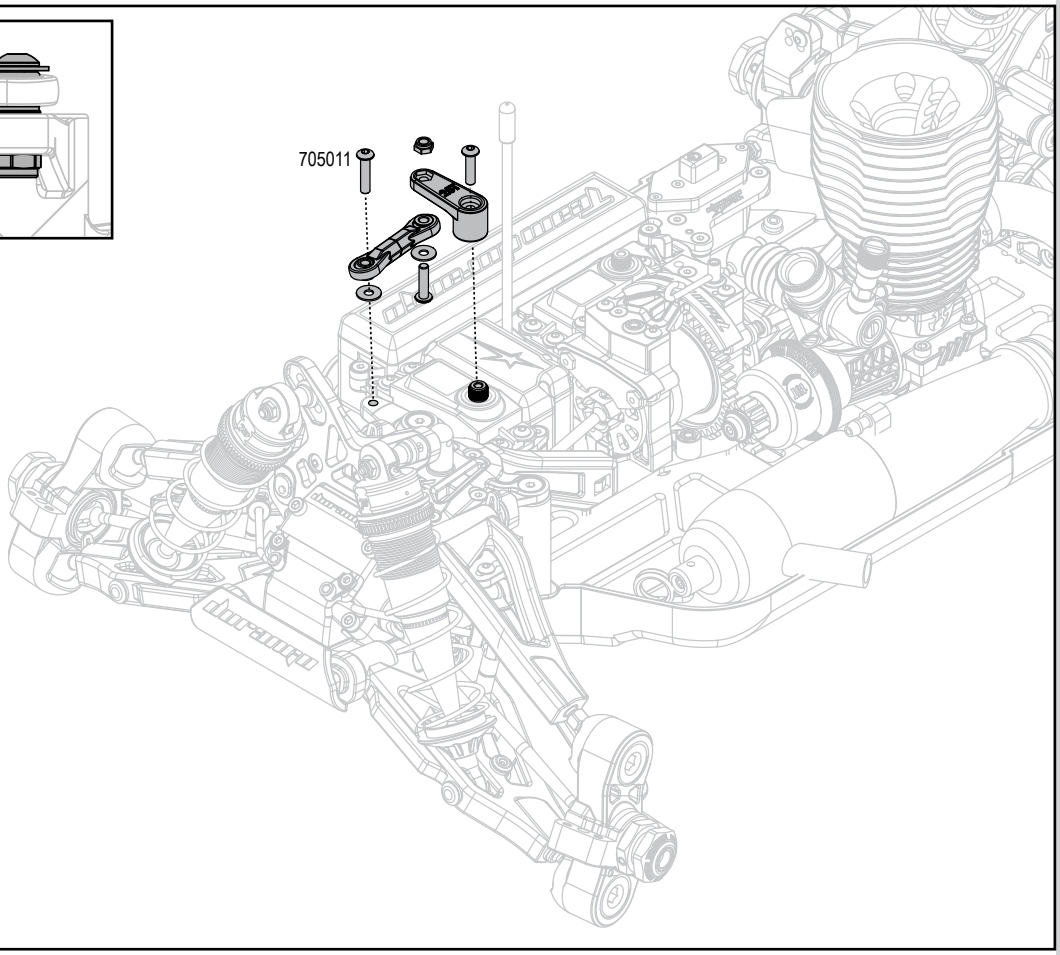

STEP 45

BAG 87

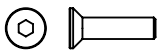

704003 x2
M3 x 12 CSK

TOOLS

● 2mm

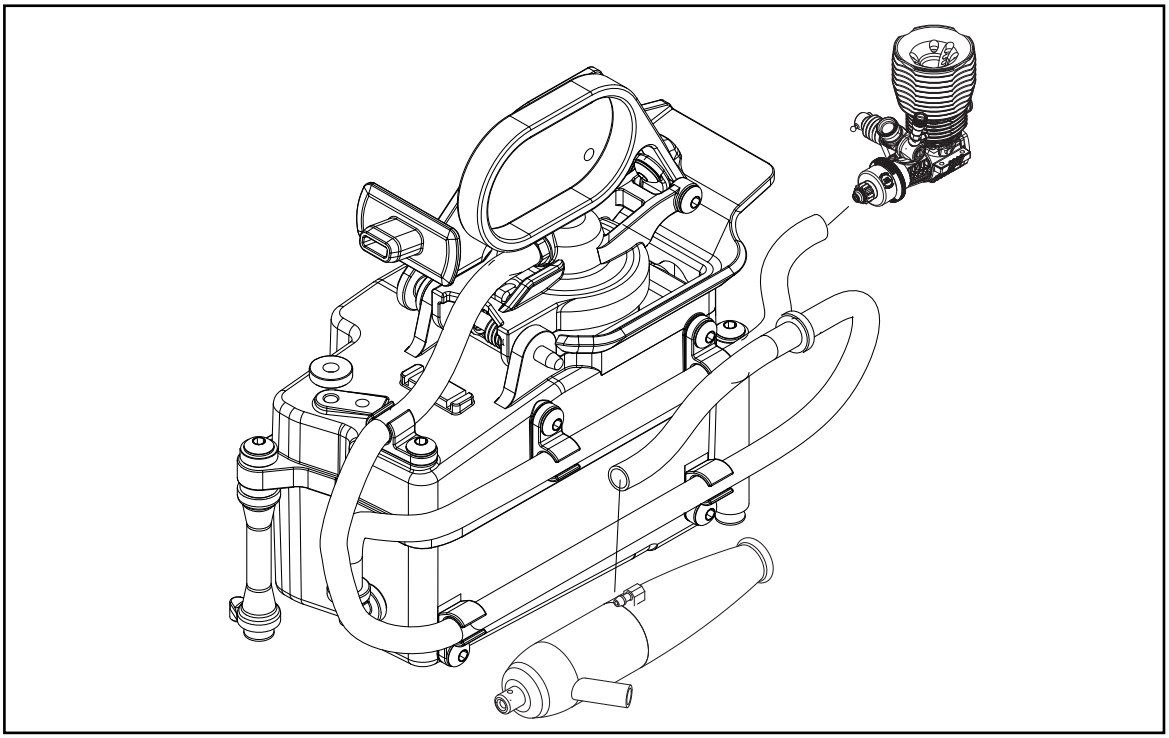

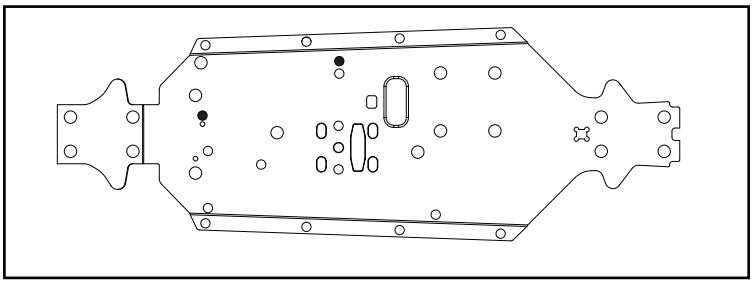

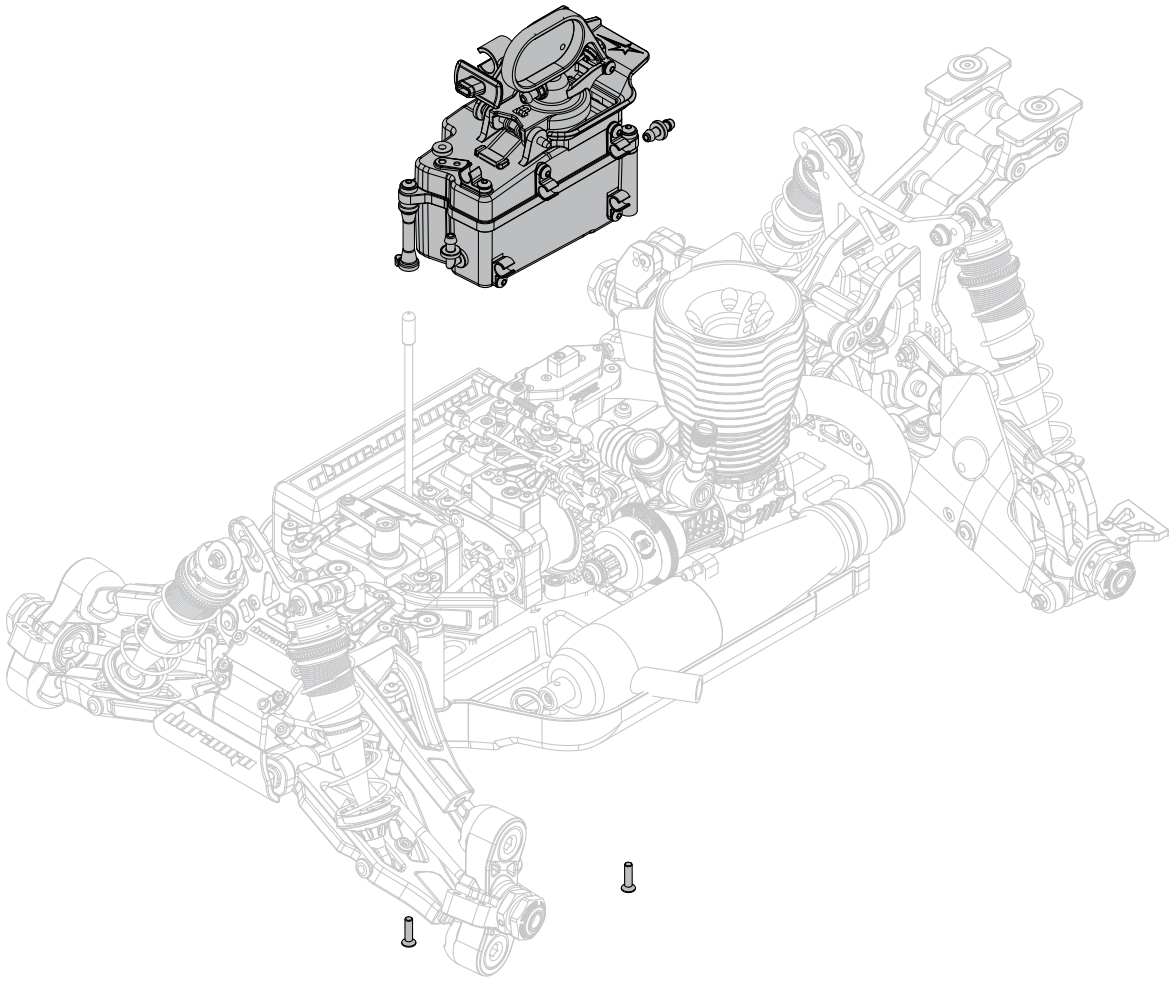

DNX8 // STEP 46

BAG 91

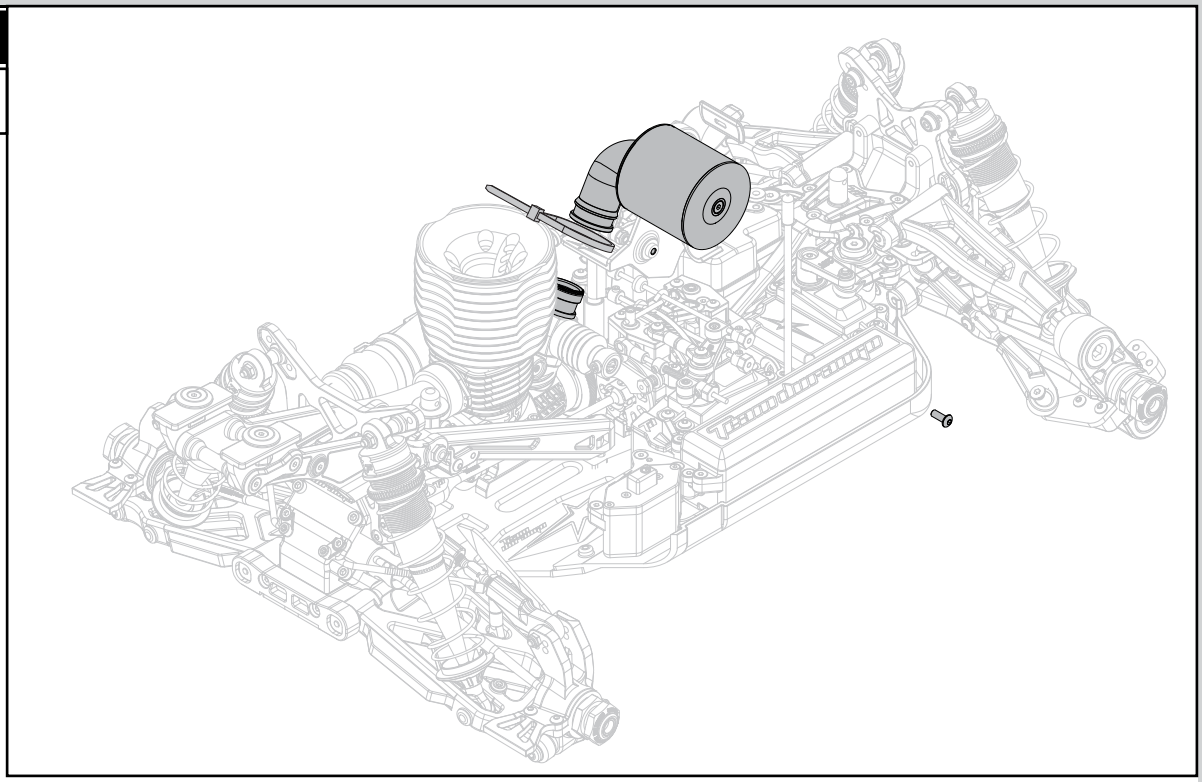

DNX8 // STEP 47

BAG 98

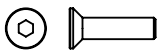

704003 x2
M3 x 12 CSK

DNX8 // TOOLS

2mm

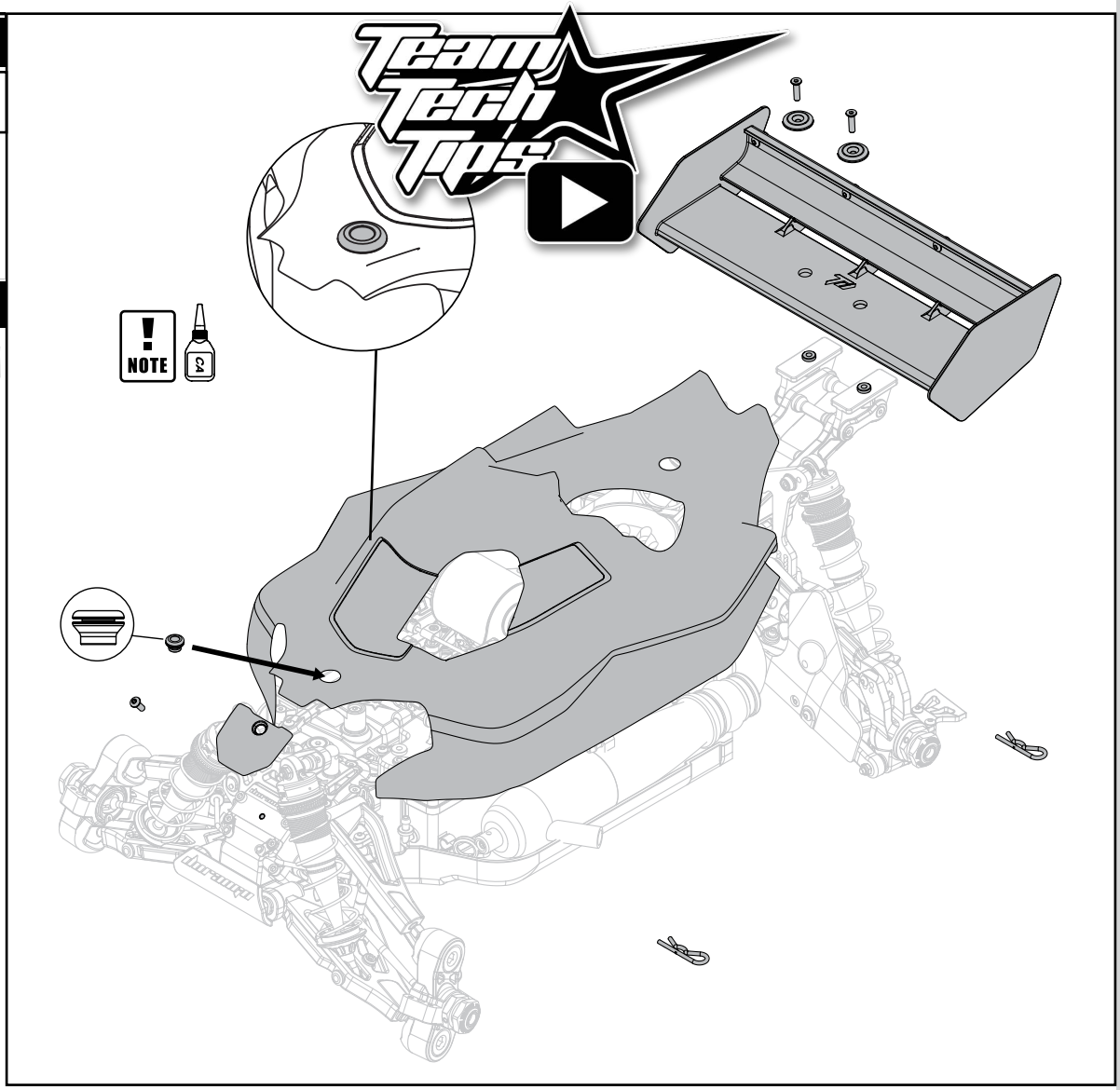

Parts List

Part number	Description
TD210042	GEAR DIFF SET 43T STRAIGHT (FRONT OR REAR)
TD210044	DRIVESHAFT SET 94mm (FRONT OR REAR)
TD210046	GEARBOX CASE SET (1pc)
TD210052	DIFF HOUSING SET (1pc)
TD210053	DIFF GEAR & SHAFT SET (1 SET)
TD210054	DIFF SEAL SET
TD210056	DRIVESHAFT COUPLING SET (FRONT OR REAR)
TD210058	CENTRE DIFF SET 46T
TD210059	NITRO CLUTCH SET
TD210060	FUEL TANK REBUILD SET
TD210061	CLUTCH REBUILD SET
TD310043	WHEEL NUT (4pcs)
TD310057	SHOCK BOOT FRONT (2pcs)
TD310058	SHOCK BOOT REAR (2pcs)
TD310365	THROTTLE/BRAKE LINKAGES
TD310403	UJ DRIVESHAFT CENTRE REAR 109mm (1pc)
TD310451	CENTRE DIFF MOUNTING SET
TD310452	BRAKE CAM SET(1pair)
TD310454	BRAKE PADS SET(4Pcs)
TD310455	BRAKE PAD BOLTS (4pcs)
TD310463	UJ DRIVESHAFT CENTRE FRONT 82mm (1pc)
TD310467	DIFF MOUNT POST (4pcs)
TD310468	BRAKE DISC (2pcs)
TD310471	INPUT GEAR 13T (1pc)
TD310472	DIFF RING GEAR 43T STRAIGHT (1pc)
TD310475	PLANETARY GEAR SHIM SET (10pcs)
TD310476	SATELLITE GEAR SHIM SET (10pcs)
TD310480	DIFF OUTDRIVE SET (FRONT AND REAR)
TD310481	P5 O-Ring (10pcs)
TD310482	DIFF PIN SET
TD310484	46T SPUR GEAR
TD310485	CENTRE DIFF OUTDRIVES (2pcs)
TD310486	WHEEL AXLE (1pc)
TD310487	DRIVESHAFT 94mm (1pc)
TD310488	WHEEL HEX (2pcs)
TD310490	CVD PIN 2.5x14.8mm (10pcs)
TD310491	WHEEL HEX PIN SET 2.5x16.8mm
TD310492	CENTRE DIFF SLIDER PLATE
TD310513	CLUTCH SHOES
TD310514	CLUTCH BELL 13T
TD310654	MOD 1 16T PINION (1pc)
TD310724	SHOCK BOOT 51.5mm (2pcs)
TD320114	FUEL FILTER
TD320273	CHASSIS BRACE SET
TD320274	WING MOUNT SET (1pc)
TD320276	WING BUTTON (2pcs)
TD320278	ENGINE MOUNT (2pcs)
TD320279	CHASSIS PLATE
TD320280	RADIO TRAY PLASTIC PARTS
TD320281	RADIO TRAY SWITCH PLATE
TD320282	CHASSIS SIDE GUARDS
TD320283	RADIO TRAY SERVO PLATE
TD320284	125cc FUEL TANK (complete)
TD320285	FUEL TANK PLASTIC PARTS
TD320290	EXHAUST PIPE MOUNT
TD320291	MUFFLER SPRING
TD320292	AIR FILTER SET (COMPLETE)
TD320297	SERVO HORNS AND BRAKE LINKAGE SET
TD320298	THROTTLE BRAKE COLLAR
TD320299	THROTTLE BRAKE COLLAR
TD320300	THROTTLE/BRAKE LINKAGE HUB
TD320301	THROTTLE RETURN SPRING
TD320304	BRIDGE SWITCH
TD320306	AIR FILTER TUBE
TD320308	AIR FILTER FOAM SET
TD320320	RADIO BOXES
TD320365	CHASSIS BRACE SET
TD330111	SHOCK PISTON WASHER (10pcs)
TD330582	16mm SHOCK CAP
TD330583	16mm SHOCK PRELOAD NUT & O-RING (PAIR) (GOLD)
TD330584	SHOCK SEAL CAP (2pc) (GOLD)
TD330640	LOWER HINGE PIN 4x67.5mm (2pcs)
TD330641	FRONT SHOCK TOWER
TD330642	SHOCK STANDOFFS (2pcs)
TD330643	SUSPENSION HANGER INSERTS SET
TD330644	BALL CUPS, BUMPER AND BODY MOUNT SET
TD330646	REAR SHOCK TOWER
TD330647	RF SUSPENSION HANGER (1pc)
TD330648	RR SUSPENSION HANGER (1pc)
TD330649	BALL NUT 3x7.8x10.5mm (4pcs)
TD330650	UPPER SUSPENSION HANGER (1pc)
TD330651	ALUMINIUM FRONT HUB NUT (GOLD) (4pc)
TD330652	FRONT HUB SET (1 pair)
TD330653	FRONT UPPER SUSPENSION ARMS (1 pair)
TD330654	FRONT LOWER SUSPENSION ARMS (1 pair)
TD330655	SHOCK LOWER PIN (4pcs)
TD330656	LOWER PIVOT BALL (2pcs)
TD330657	UPPER PIVOT BALL (2pcs)
TD330658	FRONT UPPER HINGE PIN 4x46mm (2pcs)
TD330671	HINGE PIN REAR OUTER (2pc)
TD330672	Turnbuckle M5x50mm (2pcs)
TD330675	REAR SUSPENSION ARMS (1 pair)
TD330676	BALL NUT 6.8x3x8 (4pcs)
TD330677	SHOCK LOWER BALL (4pcs)
TD330678	SHOCK SHAFT 59mm (2pcs)
TD330679	SHOCK BODY 49mm (1pc)
TD330682	16mm SHOCK DIAPHRAGM (4pcs)
TD330687	MUD SCRAPER SET
TD330688	ANTI-ROLL BAR PIVOT BALL (4pcs)
TD330692	ANTI-ROLL BAR FRONT 2.4mm YELLOW
TD330696	ANTI-ROLL BAR BALL (4pcs)
TD330698	ANTI-ROLL BAR REAR 2.7mm YELLOW
TD330701	FF SUSPENSION HANGER (1pc)
TD330702	FR SUSPENSION HANGER (1pc)
TD330703	COMPOSITE SHOCK PARTS SET
TD330704	FRONT UPPER SUSPENSION HANGER INSERTS SET
TD330724	REAR SHOCK BOOT (2pcs)
TD330734	REAR HUB SET
TD330735	SHOCKS INTERNAL PLASTIC PARTS SET
TD330764	DIRT GUARD SET
TD330779	SHOCK SPRING 70mm GREEN (75 gf)
TD330782	SHOCK SPRING 84mm BLUE (52 gf)
TD340083	COMPOSITE STEERING BELLCRANK SET
TD340084	STEERING RACK (1pc)
TD340085	STEERING BALL NUT A-TYPE (2pcs)
TD340086	STEERING HARDWARE SET
TD340087	SERVO SAVER HUB SET
TD340089	STEERING POST (2pcs)
TD340090	SERVO SAVER SPRING (1pc)
TD340091	STEERING BALL NUT B-TYPE (2pcs)
TD340092	ALUMINIUM STEERING PLATE A (2pcs)
TD340093	TURNBUCKLE M4x45mm (2pcs)
TD407003	DNX8 Bodyshell
TD480011	WING BLACK (1pc)
TD480016	WING WHITE (1pc)
TD490043	DNX8 Decal Sheet
TD601005	BALL BEARING 8x16x5mm (4pcs)
TD601013	BALL BEARING: 4PCS (5x11x4mm)
TD601019	BALL BEARING 6x10x3mm (4pcs)
TD601026	BALL BEARING 8x19x6mm (2pcs)
TD601027	BALL BEARING 15x21x4mm (2pcs)
TD610005	BALL BEARING 8x16x5mm (2pcs)
TD610013	BALL BEARING 5x11x4mm (2pcs)
TD610026	BALL BEARING 8x19x6mm (2pcs)
TD610027	BALL BEARING 15x21x4mm (2pcs)
TD701003	SETSCREW M3x5mm (10pcs)
TD701007	SETSCREW M3x12mm (10pcs)
TD701017	SETSCREW M5x5mm (10pcs)
TD704002	FLAT HEAD HEX CS SCREW M3x25mm (10pcs)
TD704006	FLAT HEAD HEX CS SCREW M3x8mm (10pcs)
TD704009	CAP HEAD HEX SCREW M3x10mm (10pcs)
TD704014	FLAT HEAD HEX CS SCREW M3x20mm (10pcs)
TD704020	CAP HEAD HEX SCREW M2.5x8mm (10pcs)
TD704022	CAP HEAD HEX SCREW M3x12mm (10pcs)
TD704037	FLAT HEAD HEX CS SCREW M4x12mm (10pcs)
TD704038	FLAT HEAD HEX CS SCREW M2x8mm (10pcs)
TD704050	FLAT HEAD HEX CS SCREW M4x8mm (10pcs)
TD704062	CAP HEAD HEX SCREW M2X10mm (10pcs)
TD704063	CAP HEAD HEX SCREW M3X28mm (10pcs)
TD704065	FLAT HEAD HEX CS SCREW M4x14mm (10pcs)
TD705001	BUTTON HEAD HEX SCREW M3x6mm (10pcs)
TD705002	BUTTON HEAD HEX SCREW M3x8mm (10pcs)
TD705003	BUTTON HEAD HEX SCREW M3x15mm (10pcs)
TD705011	BUTTON HEAD HEX SCREW M3x14mm (10pcs)
TD705013	BUTTON HEAD HEX SCREW M3x22mm (10pcs)
TD705014	BUTTON HEAD HEX SCREW M3x20mm (10pcs)
TD705015	BUTTON HEAD HEX SCREW M3x16mm (10pcs)
TD705038	DROOP SCREW M4x10mm (4pcs)
TD705040	BUTTON HEAD HEX SCREW M3x40mm (10pcs)
TD705041	BUTTON HEAD HEX SCREW M4x35mm (10pcs)
TD708019	CAP HEAD HEX SCREW M2.5x8mm (10pcs)
TD709062	SHOCK MOUNT SCREW WASHER (4pcs)
TD709071	SHIM 5x11x0.5mm (10PCS)
TD709072	SHIM 3x8x0.5mm (10PCS)
TD709073	SHIM A-TYPE 3x8x1.5mm CONE (10PCS)
TD715003	LOCKNUT M2.5 (10PCS)
TD715009	LOCKNUT M4 (10PCS)

DNX8

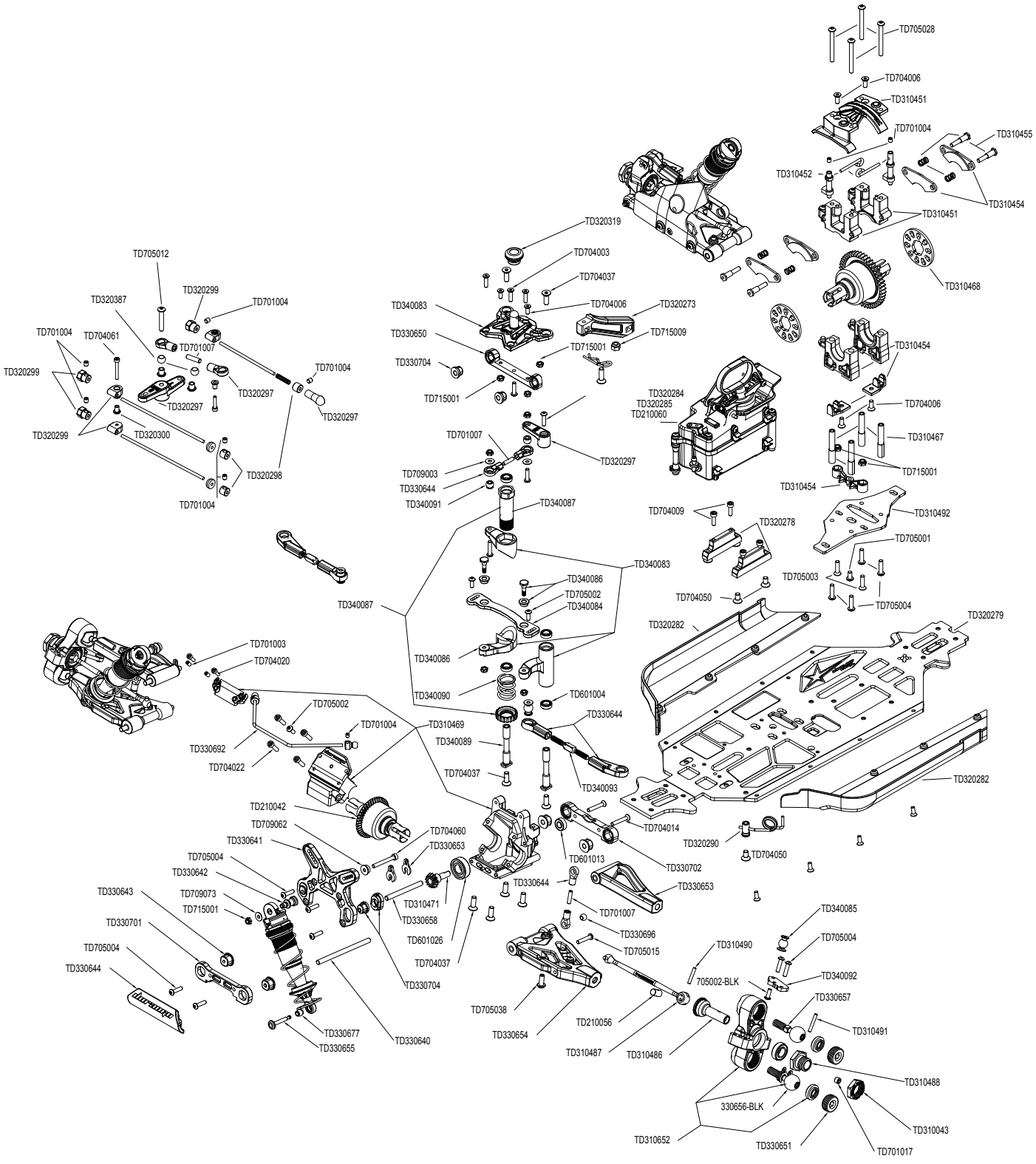

TD705028
TD704006
TD310451
TD701004
TD310455
TD310452
TD310454
TD310451
TD310468
TD320319
TD704003
TD704037
TD340083
TD704006
TD320273
TD330650
TD715009
TD715001
TD330704
TD715001
TD310454
TD320284
TD320285
TD210060
TD704006
TD310467
TD715001
TD310454
TD704009
TD320278
TD310492
TD705001
TD705003
TD704050
TD705004
TD320279
TD320282
TD320282
TD705012
TD320299
TD320387
TD701004
TD701004
TD704061
TD701007
TD320299
TD320297
TD701004
TD320297
TD320297
TD320299
TD320300
TD320298
TD701004
TD701007
TD320297
TD709003
TD330644
TD340091
TD340087
TD340083
TD340086
TD705002
TD340084
TD340087
TD340086
TD340090
TD601004
TD330644
TD340089
TD704037
TD340093
TD701003
TD704020
TD705002
TD701004
TD310469
TD330692
TD704022
TD210042
TD709062
TD330641
TD704060
TD330653
TD705004
TD330642
TD330643
TD709073
TD715001
TD330701
TD705004
TD330644
TD310471
TD330658
TD601026
TD704037
TD330704
TD330677
TD330655
TD330640
TD704014
TD320290
TD704050
TD601013
TD330702
TD330644
TD330653
TD701007
TD330696
TD705015
TD705038
TD330654
TD210056
TD310487
TD310486
TD310490
705002-BLK
TD340085
TD705004
TD340092
TD330657
TD310491
TD310488
330656-BLK
TD310043
TD310652
TD330651
TD701017

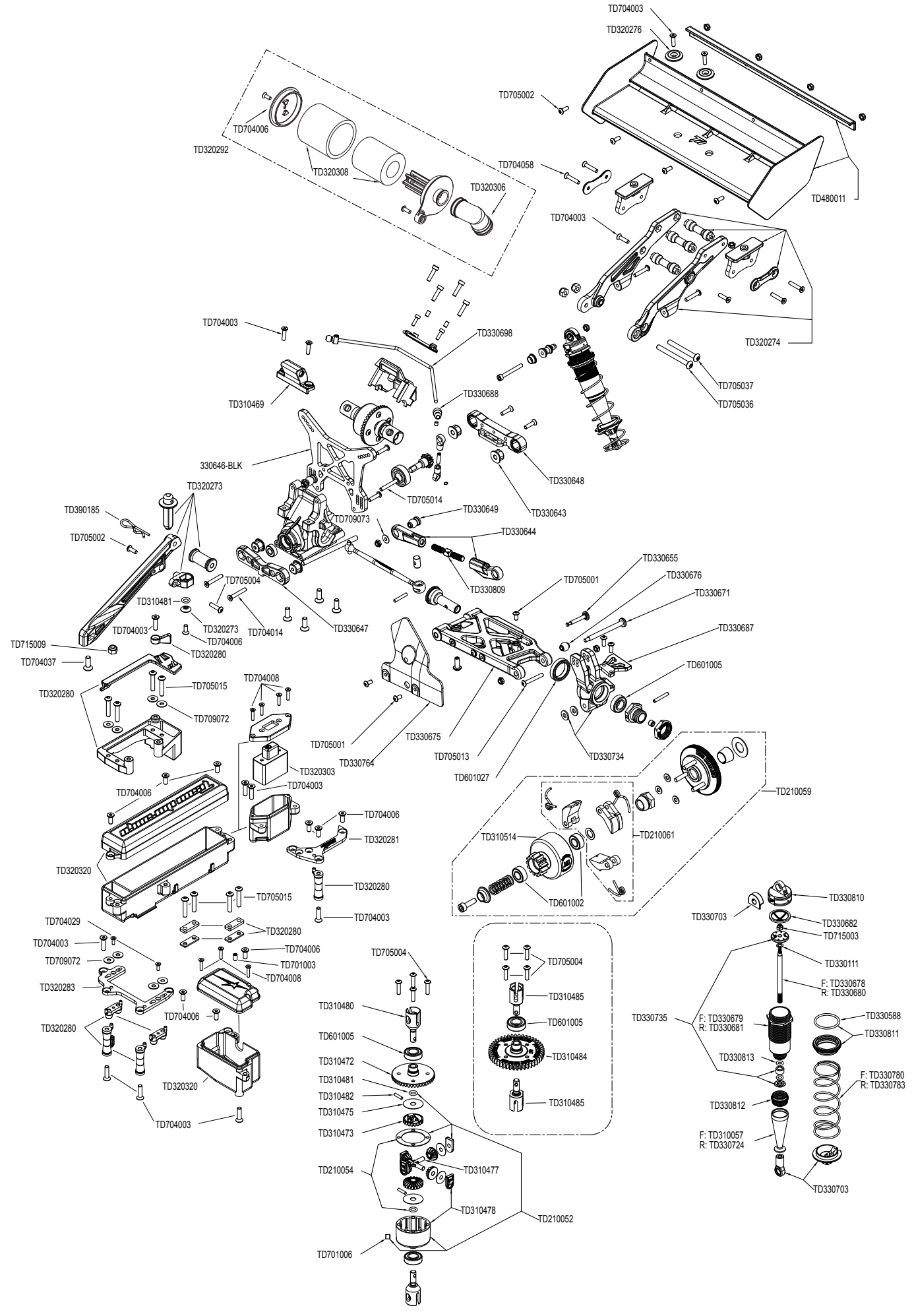
TD704003
TD320276
TD705002
TD704006
TD320292
TD320308
TD320306
TD704058
TD480011
TD704003
TD320274
TD705037
TD705036
TD704003
TD330698
TD310469
TD330688
330646-BLK
TD330648
TD705014
TD330643
TD330649
TD709073
TD330644
TD330809
TD320273
TD390185
TD705002
TD705004
TD310481
TD704003
TD320273
TD704014
TD330647
TD704006
TD715009
TD320280
TD704037
TD705001
TD330655
TD330676
TD330671
TD330687
TD601005
TD330734
TD330675
TD705013
TD601027
TD330764
TD320280
TD705015
TD704008
TD709072
TD320303
TD704003
TD704006
TD704006
TD320281
TD320320
TD320280
TD705015
TD704003
TD704029
TD704003
TD709072
TD320280
TD704006
TD701003
TD704008
TD320283
TD704006
TD320280
TD320320
TD704003
TD705004
TD310480
TD601005
TD310472
TD310481
TD310482
TD310475
TD310473
TD210054
TD310477
TD310478
TD210052
TD701006
TD210059
TD210061
TD310514
TD601002
TD705004
TD310485
TD601005
TD310484
TD310485
TD330810
TD330703
TD330682
TD715003
TD330111
F: TD330678
R: TD330680
TD330735
F: TD330679
R: TD330681
TD330588
TD330811
TD330813
F: TD330780
R: TD330783
TD330812
F: TD310057
R: TD330724
TD330703

TI DNX8 SETUP SHEET

NAME NAME NOM | **DATE** DATUM DATE

SETUP BLATT FICHE DE RÉGLAGE V1.0 E

EVENT VERANSTALTUNG EVENEMENT | **TRACK** STRECKE PISTE | **AIR TEMP** UMGEBUNGSTEMP. TEMPÉRATURE DE L'AIR °

TRACK SIZE STRECKENGRÖSSE TAILLE DE LA PISTE | **SURFACE** STRECKENBELAG TYPE DE SURFACE | **TRACTION LEVEL** GRIFF ADHÉRENCE | **CONDITIONS** WETTER NIVEAU D'HYDROMÉTRIE

FRONT VORN AVANT

RIDE HEIGHT BODENFREIHEIT GARDE AU SOL — mm

CAMBER ANGLE STURZ ANGLE DE CARROSSAGE — °

TOE IN/OUT VORSPUR/NACHSPUR ANGLE DE PINCEMENT — +/- °

DIFF. OIL DIFF. ÖL HUILE DE DIFF. — cst

SWAY BAR STABILISATOR BARRE ANTI-ROULIS — mm

WISHBONE DROOP AUSFEDERWEG ACHSE DROOP DES TRIANGLES AVANT — mm

NOTES NOTIZEN REMARQUES

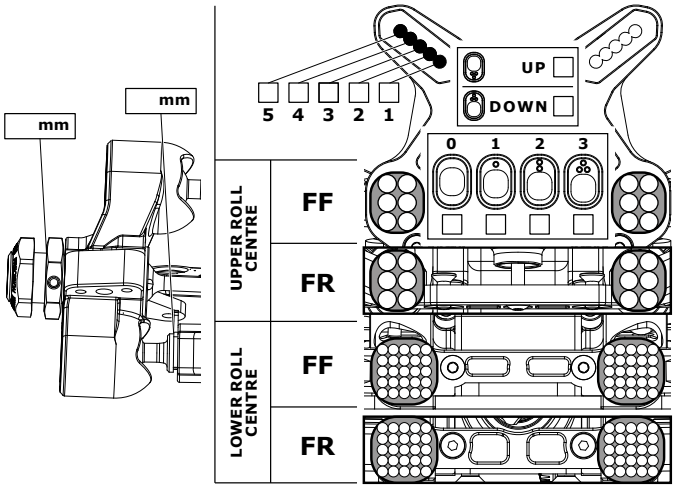

REAR HINTEN ARRIÈRE

RIDE HEIGHT BODENFREIHEIT GARDE AU SOL — mm

CAMBER ANGLE STURZ ANGLE DE CORROSSAGE — °

DIFF. OIL DIFF. ÖL HUILE DE DIFF. — cst

SWAY BAR STABILISATOR BARRE ANTI-ROULIS — mm

WISHBONE DROOP AUSFEDERWEG ACHSE DROOP DES TRIANGLES ARRIÈRE — mm

NOTES NOTIZEN REMARQUES

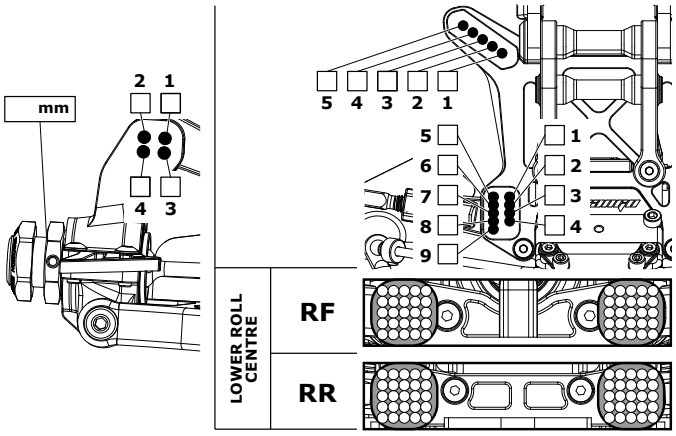

ENGINE MASCHINE MOTEUR

GEAR RATIO UNTERSETZUNG RAPPORT D'ENGRENAGE

CLUTCH SPRING KUPPLUNGSFEDER RESSORT D'EMBRAYAGE

CLUTCH SHOE KUPPLUNGSBACKE MASSELOTE D'EMBRAYAGE

MUFFLER RESO ROHR SILENCIEUX

DIFF. OIL DIFF. ÖL HUILE DE DIFF. — cst

WING FLÜGEL TYPE D'AILERON

BODY KÖRPER CARROSSERIE

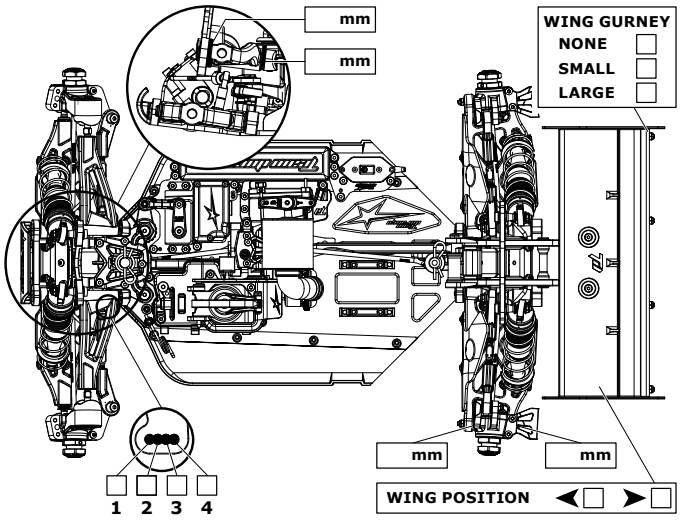

FRONT SHOCKS
VORNE DÄMPFER AMORTISSEURS AVANT

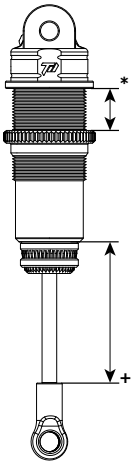

SPRINGS FEDERN RESSORTS

REBOUND REBOUND REBOND — %

PRELOAD* FEDERVORSPANNUNG PRÉCONTRAINTE — mm

OIL WT. ÖLVISKOSITÄT VISCOSITÉ — cst

PISTON KOLBEN PISTON

LENGTH+ LÄNGE LONGUEUR — mm

NOTES NOTIZEN REMARQUES

REAR SHOCKS
HINTEN DÄMPFER AMORTISSEURS ARRIÈRE

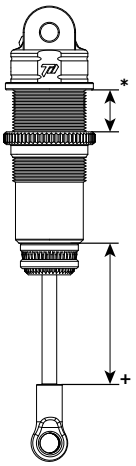

SPRINGS FEDERN RESSORTS

REBOUND REBOUND REBOND — %

PRELOAD* FEDERVORSPANNUNG PRÉCONTRAINTE — mm

OIL WT. ÖLVISKOSITÄT VISCOSITÉ — cst

PISTON KOLBEN PISTON

LENGTH+ LÄNGE LONGUEUR — mm

NOTES NOTIZEN REMARQUES

TYRES REIFEN PNEUS

	FRONT	REAR
BRAND	HERSTELLER MARQUE	
TREAD	PROFIL PROFIL	
COMPOUND	MISCHUNG DURETÉ	
INSERT	EINLAGEN MOUSSE	
WHEEL	FELGE JANTE	
NOTES	NOTIZEN REMARQUES	

RESULTS PLATZIERUNG RÉSULTAT

QUALIFYING POSITION VORLAUFERGEBNIS POSITION EN QUALIFICATION | **FINAL POSITION** ENDPLATZIERUNG POSITION FINALE

AVERAGE LAP DURCHSCHNITTSZEIT TEMPS AU TOUR MOYEN | **BEST LAP** SCHNELLSTE RUNDE MEILLEUR TEMPS AU TOUR | **RACE TIME** RENNDAUER DURÉE DE LA COURSE

Team Durango SERIOUS ABOUT RACING

www.team-durango.com © ARRMA Durango Ltd. 2015

TD DNX8 SETUP SHEET

NAME ドライバー 姓名 | **DATE** 日付 日期 | セットアップシート 设定表 設定表 **V1.0 A**

EVENT イベント名 比赛项目 比賽項目 | **TRACK** サーキット 跑马场 跑馬場 | **AIR TEMP.** 気温 温度 温度 °

TRACK SIZE コースサイズ 场地面积 場地面積 | **SURFACE** 路面 地质 地質 | **GRIP** トラクションレベル 抓地力 抓地力 | **CONDITIONS** コンディション 天气 天氣

FRONT フロント 前 前

RIDE HEIGHT 車高 车高 車高 — mm

CAMBER ANGLE キャンバー角 倾角 傾角 — °

TOE IN/OUT トー角 束角 束角 — +/- °

DIFF. OIL デフオイル 差速油 差速油 — cst

SWAY BAR スタビライザー 防倾杆 防傾杆 — mm

WISHBONE DROOP* ドループ 尾摇臂下限 尾搖臂下限 — mm

NOTES メモ 备注 備註

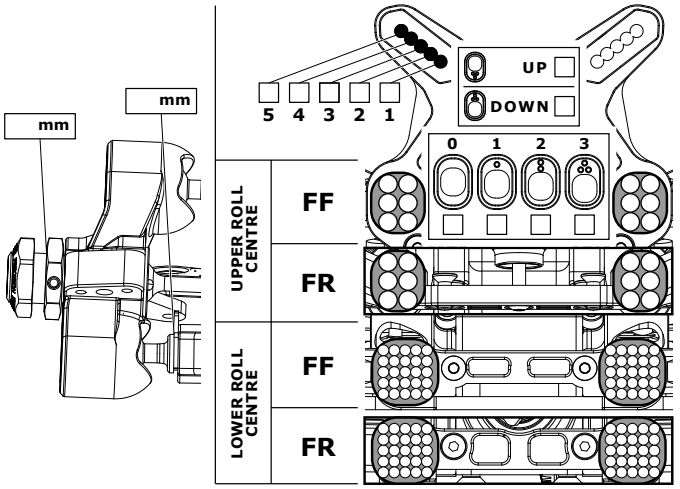

REAR リア 后 後

RIDE HEIGHT 車高 车高 車高 — mm

CAMBER ANGLE キャンバー角 倾角 傾角 — °

DIFF. OIL デフオイル 差速油 差速油 — cst

SWAY BAR スタビライザー 防倾杆 防傾杆 — mm

WISHBONE DROOP* ドループ 尾摇臂下限 尾搖臂下限 — mm

NOTES メモ 备注 備註

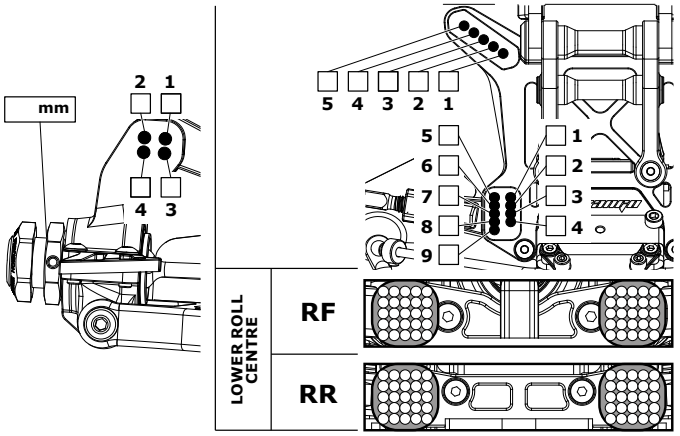

FRONT SHOCKS フロント ショック

前避震机 前避震機

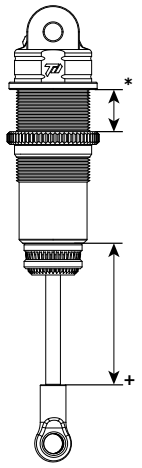

SPRINGS スプリング 弹簧 彈簧

REBOUND リバウンド 回弹 回彈 — %

PRELOAD* プリロード 弹簧预压 彈簧預壓 — mm

OIL WT. ショックオイル 避震油 避震油 — cst

PISTON ピストン 活塞 活塞

LENGTH+ シャフト長 长度 長度 — mm

NOTES メモ 备注 備註

REAR SHOCKS リアショック

后避震机 後避震機

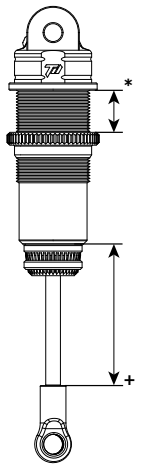

SPRINGS スプリング 弹簧 彈簧

REBOUND リバウンド 回弹 回彈 — %

PRELOAD* プリロード 弹簧预压 彈簧預壓 — mm

OIL WT. ショックオイル 避震油 避震油 — cst

PISTON ピストン 活塞 活塞

LENGTH+ シャフト長 长度 長度 — mm

NOTES メモ 备注 備註

ENGINE エンジン 备注 備註

GEAR RATIO ギアレシオ 备注 備註

CLUTCH SPRING クラッチスプリング 备注 備註

CLUTCH SHOE クラッチシュー 备注 備註

MUFFLER マフラー 备注 備註

DIFF. OIL デフオイル 差速油 差速油 — cst

WING ウイング 尾定风翼 尾定風翼

BODY ボディ 機構 機構

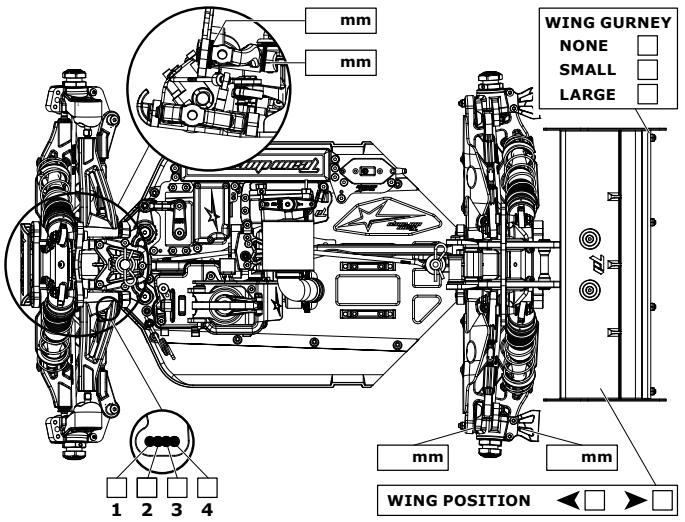

TYRES タイヤ 轮胎 輪胎

	FRONT	REAR
BRAND ブランド 轮胎品牌 輪胎品牌		
TREAD トレッド 备注 備註		
COMPOUND コンパウンド 轮胎物料 輪胎物料		
INSERT インサート 胎胆 胎膽		
WHEEL ホイール 轮圈 輪圈		
NOTES メモ 备注 備註		

RESULTS 結果 赛果 賽果

QUALIFYING POSITION 予選結果 预赛排名 預賽排名

FINAL POSITION 決勝結果 决赛排名 決賽排名

AVERAGE LAP 平均ラップ 平均圈速 平均圈速 | **BEST LAP** ベストラップ 最佳圈速 最佳圈速 | **RACE TIME** レースタイム 完成时间 完成時間

Team Durango SERIOUS ABOUT RACING

www.team-durango.com © ARRMA Durango Ltd. 2015

SETUP SHEET

NAME NAME NOM: DNX8 Factory Setting | **DATE** DATUM DATE: | SETUP BLATT FICHE DE RÉGLAGE V1.0 E

EVENT VERANSTALTUNG EVENEMENT: | **TRACK** STRECKE PISTE: | **AIR TEMP** UMGEBUNGSTEMP. TEMPÉRATURE DE L'AIR: °

TRACK SIZE STRECKENGRÖSSE TAILLE DE LA PISTE: | **SURFACE** STRECKENBELAG TYPE DE SURFACE: | **TRACTION LEVEL** GRIFF ADHÉRENCE: | **CONDITIONS** WETTER NIVEAU D'HYDROMÉTRIE:

FRONT VORN AVANT

RIDE HEIGHT BODENFREIHEIT GARDE AU SOL: 28 mm

CAMBER ANGLE STURZ ANGLE DE CARROSSAGE: -1 °

TOE IN/OUT VORSPUR/NACHSPUR ANGLE DE PINCEMENT: +/- 0 °

DIFF. OIL DIFF. ÖL HUILE DE DIFF.: 5000 cst

SWAY BAR STABILISATOR BARRE ANTI-ROULIS: 2.4 mm

WISHBONE DROOP AUSFEDERWEG ACHSE DROOP DES TRIANGLES AVANT: 104 mm

NOTES NOTIZEN REMARQUES: 104 Shock Length At Droop

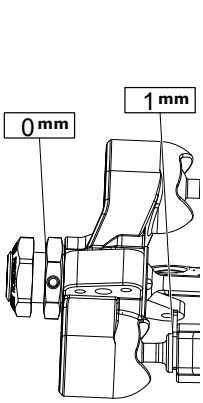

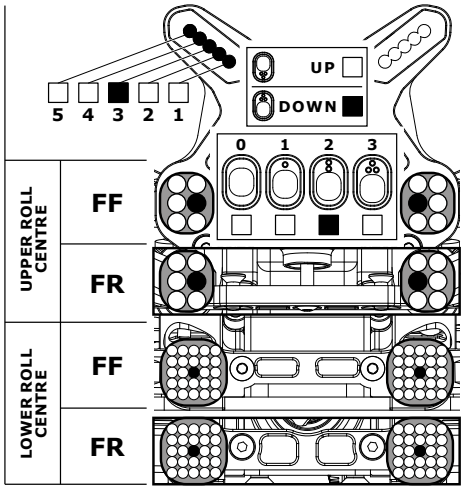

REAR HINTEN ARRIÈRE

RIDE HEIGHT BODENFREIHEIT GARDE AU SOL: 30 mm

CAMBER ANGLE STURZ ANGLE DE CORROSSAGE: -2 °

DIFF. OIL DIFF. ÖL HUILE DE DIFF.: 2000 cst

SWAY BAR STABILISATOR BARRE ANTI-ROULIS: 2.8 mm

WISHBONE DROOP AUSFEDERWEG ACHSE DROOP DES TRIANGLES ARRIÈRE: 124 mm

NOTES NOTIZEN REMARQUES: 124 Shock Length At Droop

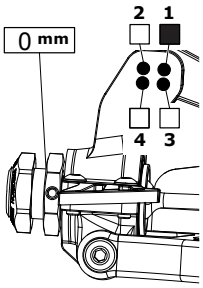

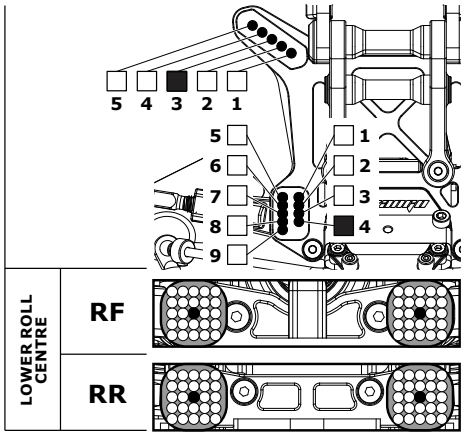

ENGINE MASCHINE MOTEUR:

GEAR RATIO UNTERSETZUNG RAPPORT D'ENGRENAGE: 13/46

CLUTCH SPRING KUPPLUNGSFEDER RESSORT D'EMBRAYAGE:

CLUTCH SHOE KUPPLUNGSBACKE MASSELOTE D'EMBRAYAGE:

MUFFLER RESO ROHR SILENCIEUX:

DIFF. OIL DIFF. ÖL HUILE DE DIFF.: 7000 cst

WING FLÜGEL TYPE D'AILERON:

BODY KÖRPER CARROSSERIE:

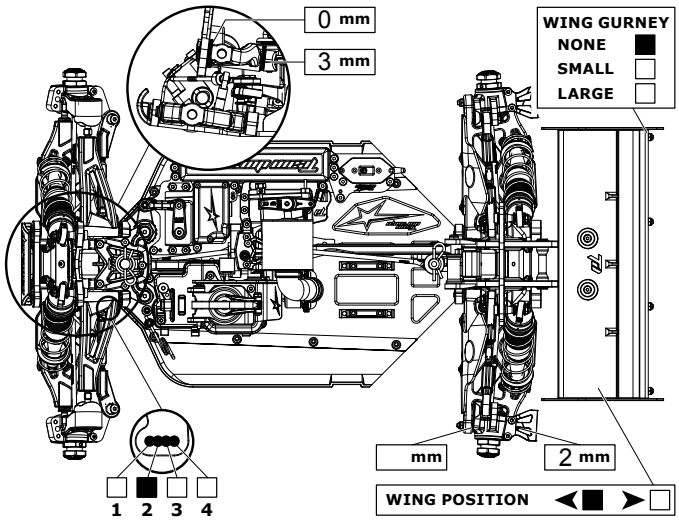

FRONT SHOCKS
VORNE DÄMPFER AMORTISSEURS AVANT

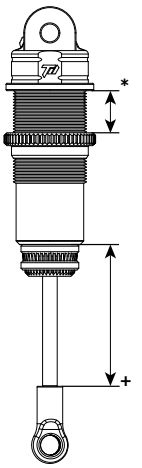

SPRINGS FEDERN RESSORTS: Yellow

REBOUND REBOUND REBOND: 0 %

PRELOAD* FEDERVORSPANNUNG PRÉCONTRAINTE: mm

OIL WT. ÖLVISKOSITÄT VISCOSITÉ: 450 cst

PISTON KOLBEN PISTON: 1.2 x 8

LENGTH+ LÄNGE LONGUEUR: 40.5 mm

NOTES NOTIZEN REMARQUES:

REAR SHOCKS
HINTEN DÄMPFER AMORTISSEURS ARRIÈRE

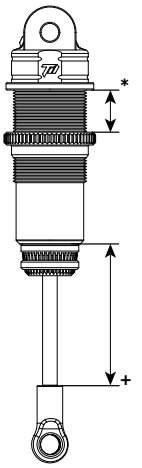

SPRINGS FEDERN RESSORTS: Yellow

REBOUND REBOUND REBOND: 0 %

PRELOAD* FEDERVORSPANNUNG PRÉCONTRAINTE: mm

OIL WT. ÖLVISKOSITÄT VISCOSITÉ: 400 cst

PISTON KOLBEN PISTON: 1.3 x 8

LENGTH+ LÄNGE LONGUEUR: 52.5 mm

NOTES NOTIZEN REMARQUES:

TYRES REIFEN PNEUS

	FRONT	REAR
BRAND	HERSTELLER	MARQUE
TREAD	PROFIL	PROFIL
COMPOUND	MISCHUNG	DURETÉ
INSERT	EINLAGEN	MOUSSE
WHEEL	FELGE	JANTE

NOTES NOTIZEN REMARQUES:

RESULTS PLATZIERUNG RÉSULTAT

QUALIFYING POSITION VORLAUFERGEBNIS POSITION EN QUALIFICATION: | **FINAL POSITION** ENDPLATZIERUNG POSITION FINALE:

AVERAGE LAP DURCHSCHNITTSZEIT TEMPS AU TOUR MOYEN: | **BEST LAP** SCHNELLSTE RUNDE MEILLEUR TEMPS AU TOUR: | **RACE TIME** RENNDAUER DURÉE DE LA COURSE:

Team Durango SERIOUS ABOUT RACING
www.team-durango.com © ARRMA Durango Ltd. 2015

Team Durango

ARRMA Durango Ltd is registered in Derbyshire, England, UK

Internet:
www.team-durango.com
support@team-durango.com

The contents of this owner's manual and all associated material are copyright © ARRMA Durango Ltd. No part of this owner's manual or associated material may be reproduced or distributed in any medium or media without the express, written permission of ARRMA Durango Ltd.

Team Durango

ARRMA Durango Ltd 登記住所 :Derbyshire, England, UK

ウェブサイト:
www.team-durango.com
support@team-durango.com

本書の内容は著作権法により保護されています。

本書の内容の一部または全部をARRMA Durango Ltd による

書面の許可無しに無断転載する事を禁止します。

Team Durango

ARRMA Durango Ltd is in Derbyshire, England, Großbritannien registriert

Internet:
www.team-durango.com
support@team-durango.com

Der Inhalt dieser Bauanleitung und alles dazugehörige Material unterstehen dem Copyright ARRMA Durango Ltd.
Kein Teil dieser Bauanleitung, oder dazugehöriges Material darf weder kopiert, oder in jegliches Medium vertrieben werden, ohne die schriftliche Zustimmung von ARRMA Durango Ltd.

Team Durango

ARRMA Durango 的联络地址：Derbyshire, England, UK

网络信息：

www.team-durango.com
support@team-durango.com

本说明书与其相关信息内容，其所有权由ARRMA Durango所有。未经ARRMA Durango许可，禁止以任何形式转载

Team Durango

ARRMA Durango Ltd est enregistré dans le Derbyshire, en Angleterre, Royaume-Uni

Internet:
www.team-durango.com
support@team-durango.com

Tout ou partie de ce manuel sont copyright © ARRMA Durango Ltd.
Tout ou partie de ce manuel ne peut être reproduite ou publiée dans aucun media, ni support sans l'autorisation écrite de la société ARRMA Durango Ltd.

www.team-durango.com

Copyright © ARRMA Durango Ltd. A Subsidiary of Hobbico, Inc.